TERAL

消火ポンプ総合カタログ

Triple e シリーズ

60Hz

テラル株式会社

INDEX

消火ポンプ

全般

- 消火設備の種類 P.4
- 構成部品 P.6
- 認定関連 P.6
- 型式説明 P.7
- 標準仕様 P.7
- 総合選定図 P.8

汎用

- 電動機駆動形 NXF 型 消火ポンプ P.9
- 電動機駆動形 MJF 型 消火ポンプ P.13
- 電動機駆動形 MKF 型 消火ポンプ P.17
- 電動機駆動形 MF 型 消火ポンプ P.24
- 電動機駆動形 LSF 型 消火ポンプ P.26
- 電動機駆動形 SVGF 型 消火ポンプ P.28
- 非常動力装置（エンジン）組込形 MKFD 型 エンジン付消火ポンプ P.32

補助加圧用

- JPF-SVM 型 補助加圧ポンプユニット P.33

水道連結形スプリンクラー設備用

- NXFT 型 特定施設水道連結形消火ポンプ P.36

制御盤

- BN3L 型 BN3S 型・BN2S 型 消火ポンプ用 P.42

付属品

- 一覧表 標準・国土交通省仕様 P.52
- フランジ寸法 P.54
- 仕切弁 P.55
- 逆止弁 P.57
- フランジ式フレキ P.61
- サクションカバー P.62
- レバー付フート弁 P.62
- 流量計 P.63

呼水槽 P.63

圧力チャンバ P.65

常時逃し装置 P.66

圧力計・連成計 P.66

付属品

試験報告書記載例 P.67

参考資料

消火ポンプ

消火設備の種類

■防災・消火設備の基準

●屋内消火栓設備

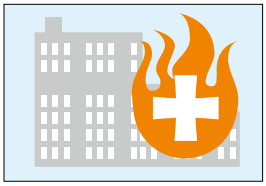

屋内消火栓設備には、消火活動に使用する器具類（ノズル･ホース･開閉弁）が屋内に設けられており、水を消火剤として使用し、ノズルを人が手に持って消火する設備です。
火災の比較的初期段階で用いられます。

屋内消火栓設備設置例

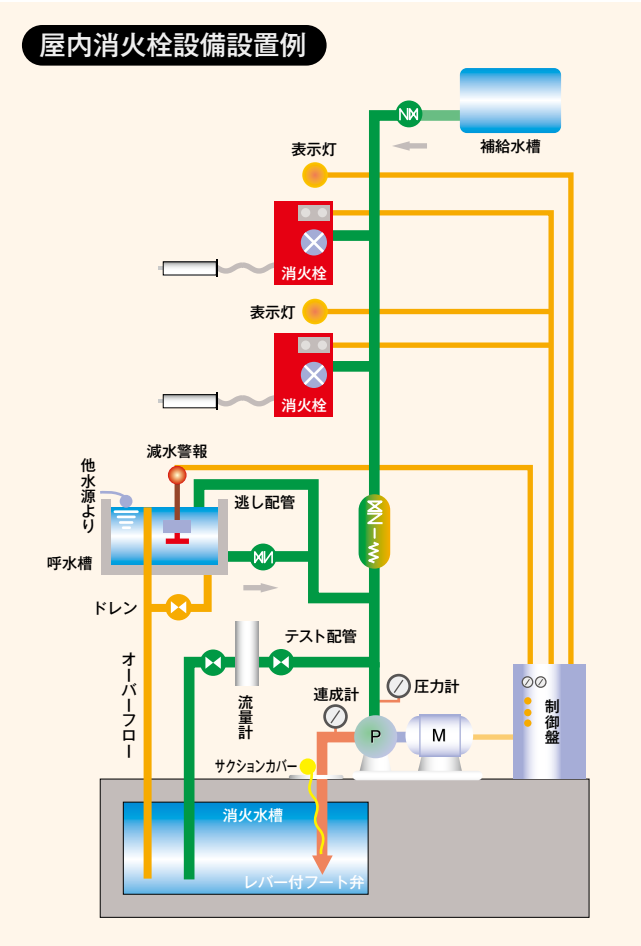

●屋外消火栓設備

屋外消火栓設備は、消火栓を屋外に設置し、消火器及び簡易消火器具では、消火しきれなくなった中期の消火に適用されます。
また屋外消火栓は、建物の1階及び2階の消火を対象として設置される消火設備です。

屋外消火栓設備設置例

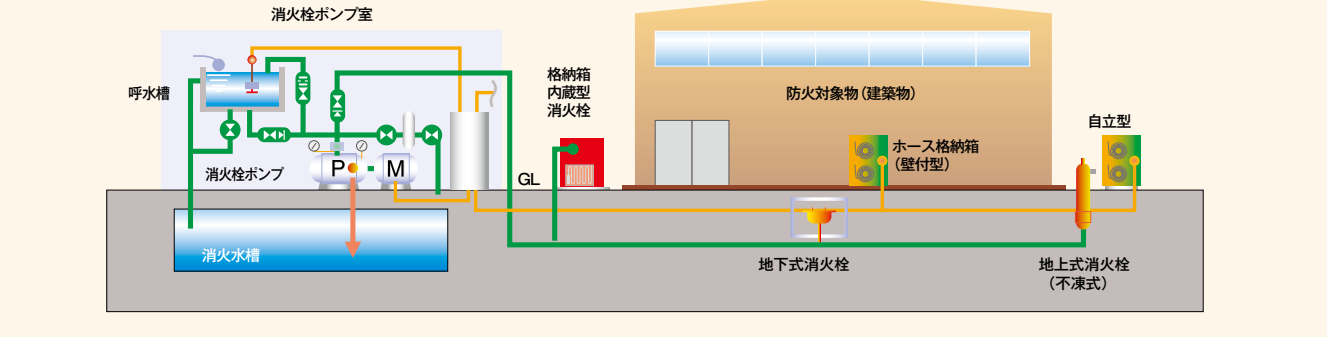

■ノズル･消火ポンプの性能

種類		ノズル（1個あたり）		ポンプ		
				吐出量 L/min		全揚程 m
		放水量 L/min	先端圧力 MPa	ノズル 1個	ノズル 2個以上	
屋内消火栓	1号	130以上	0.17以上0.7以下	150以上	300以上	$H \geq h_1+h_2+h_3+17$
	2号	60以上	0.25以上0.7以下	70以上	140以上	$H \geq h_1+h_2+h_3+25$
	1号+2号	上記の値	上記の値	――――	220以上	上記それぞれの値
	広範囲型2号消火栓	80以上	0.17以上0.7以下	90以上	180以上	$H \geq h_1+h_2+h_3+17$
屋外消火栓		350以上	0.25以上0.6以下	400以上	800以上	$H \geq h_1+h_2+h_3+25$

上表中　H：ポンプ全揚程　h_1：ホース摩擦損失水頭　h_2：配管摩擦損失水頭　h_3：落差

消火設備の種類

●スプリンクラー設備

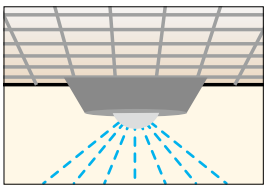

スプリンクラー設備は、天井面に配管を設け、これに水を散水するスプリンクラーヘッドを取り付け、このヘッドより放水して消火する固定式の消火設備です。仕組みとしては、常に配管内に水を充填加圧しておき、スプリンクラーヘッドの感熱開放とともに水が噴出するものが一般的です。

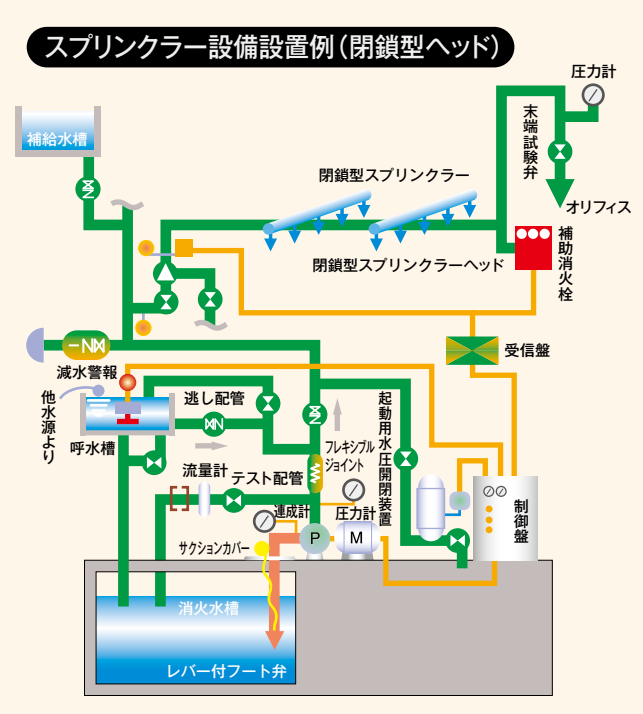

■スプリンクラーヘッドの種類

スプリンクラーヘッドの種類		ヘッド（1個あたり） 水源水量 m³	放水水量 L/min	放水圧力 MPa	ポンプ吐出量 L/min	ポンプ 吐出量 L/min	全揚程 m
閉鎖型ヘッド	標準型（従来型）	1.6	80	0.1以上1以下	90	左項の吐出量×ヘッド個数以上の量（ヘッド個数は下表を上限とする）	H≧h_1+h_2+10
	標準型（高感度型）	1.6	80		90		
	小区画型	1.0	50		60		
	側壁型	1.6	80		90		
開放型ヘッド		1.6	80		90		
放水型ヘッド		消防庁長官が定める			規定なし		

上表中　H：ポンプ全揚程　h_1：配管摩擦損失水頭　h_2：落差

共同住宅用スプリンクラー設備ポンプの吐出量について

共同住宅用スプリンクラー設備の設置及び維持に関する技術上の基準（平成18年5月30日　消防庁告示第17号）によりポンプを用いる加圧送水装置のポンプの吐出量は、240L/min以上の量とすることとなりました。（平成19年4月1日より適用）

■スプリンクラーヘッド算出基準

（上限）個数と、その時の水源水量、ポンプ吐出量

防火対象物区分			ヘッドの種類と計算のためのヘッド算出個数 高天井以外の部分 従来型	高感度型	小区画型	側壁型	開放型	高天井部分 放水型
（1）一般部分（下記の（2）から（5）を除く部分）	百貨店 百貨店部分を含む複合用途防火対象物		15個 24m³ 1350L/min	12個 19.2m³ 1080L/min				消防庁長官が定める
	ホテル、旅館 共同住宅等 病院 老人福祉施設等 幼稚園	地上10階建以下	10個 16m³ 900L/min	8個 12.8m³ 720L/min	8個 8m³ 480L/min	8個 12.8m³ 720L/min		
		地上11階建以上	15個 24m³ 1350L/min	12個 19.2m³ 1080L/min	12個 12m³ 720L/min	12個 19.2m³ 1080L/min		
	上記以外	地上10階建以下	10個 16m³ 900L/min	8個 12.8m³ 720L/min				
		地上11階建以上	15個 24m³ 1350L/min	12個 19.2m³ 1080L/min				
（2）高天井のラック式倉庫	指定可燃物を貯蔵、取り扱う		30個 48m³ 2700L/min					
	その他		20個 32m³ 1800L/min					
（3）地下街、準地下街			15個 24m³ 1350L/min	12個 19.2m³ 1080L/min				
（4）指定量以上の指定可燃物を貯蔵、取り扱う			20個 32m³ 1800L/min	20個 32m³ 1800L/min				
（5）舞台部	舞台部が10階以下						最大の放水区域のヘッドの数×1.6	
	舞台部が11階以上						ヘッドの設置個数が最も多い階のヘッドの設置個数	

ヘッド個数
水源水量　ポンプ吐出量

■構成部品

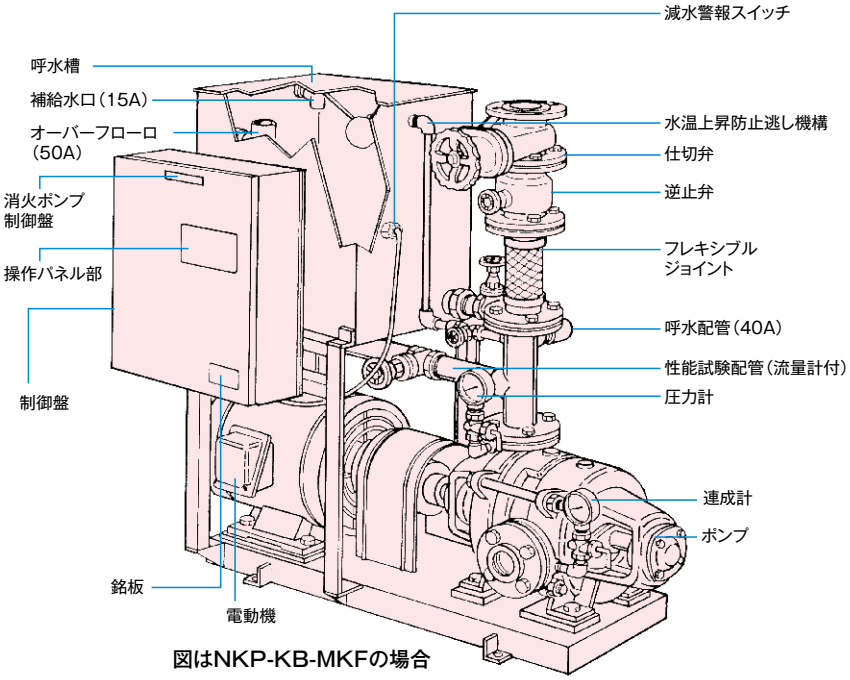

図はNKP-KB-MKFの場合

駆動方式	電動機駆動								エンジン電動機駆動	
適用方式	NXF型・MJF型・MKF型・MF型・LSF型・SVGF型								MKFD型・MFD型	
	呼水槽・盤付	呼水槽付	押し込み	押し込み・盤付	呼水槽・盤圧力チャンバ	呼水槽圧力チャンバ	押し込み・盤付圧力チャンバ	基本型	呼水槽付	押し込み型
ユニットタイプ／名称	NKP-KB	NKP-K	NKP	NKP-B	NKP-KBC	NKP-KC	NKP-BC		NKP-K	NKP
水温上昇逃し機構	○	○	○	○	○	○	○	○	○	○
衝撃吸収式逆止弁	○	○	○	○	○	○	○		○	○
仕切弁	○	○	○	○	○	○	○		○	○
連成計	○	○	○	○	○	○	○	○	○	○
圧力計	○	○	○	○	○	○	○	○	○	○
フランジ式フレキ	○	○	○	○	○	○	○		○	○
吐出短管	○	○	○	○	○	○	○		○	○
性能試験配管（流量計、スリース弁）	○	○	○	○	○	○	○		○	○
呼水槽	○	○			○	○			○	
サクションカバー	○	○			○	○			○	
レバー付フート弁（ワイヤ付）	○	○			○	○		○	○	
制御盤	○			○	○		○		○	○
圧力チャンバ					○	○	○			
エンジン									○	○
バッテリー									○	○
消音器（マフラー）									○	○
工具箱									○	○

※NXF型の7.5kW以下には、専用フランジが付属となります。

■認定制度

消火設備に用いられるポンプ等については、消防法施行規則の他、「加圧送水装置の基準」（平成9年6月30日付消防庁告示第8号）中で詳細に定められています。
消火ポンプ認定制度は、消火ポンプ（制御盤、呼水槽等の付属品を含む）がこの基準に適合するものであることを、一般財団法人日本消防設備安全センターが確認し、認定を行なうもので、認定品には1台毎に認定証票が張り付けられています。

■ポンプ・電動機性能

- ●定格吐出量において定格出力を越えない。
- ●定格吐出量の150%吐出量において定格出力の110%を越えない。
- ●11kW未満のものは直入起動、スターデルタ起動、クローズドスターデルタ起動、コンドルファ起動、二次抵抗起動その他の特殊起動。11kW以上のものは直入起動を除く同上起動方式とする。ただし高圧電動機においては、11kW以上の出力を有するものについても直入起動とする事ができる。
- ●全揚程は表示全揚程（定格全揚程）の100%以上110%以下。
- ●定格吐出量の150%吐出量における全揚程は定格吐出量における全揚程65% 以上。
- ●締切全揚程は定格全揚程の140%以下。

■型式説明

型式認定の範囲

①基本型
技術基準第2に定めるポンプ・電動機とする。ただし、陸上ポンプはフート弁を含む。

②ユニット1型
基本型に技術基準第2に定める水温上昇防止用逃し装置・ポンプ性能試験装置・呼水装置及び起動用水圧開閉装置を付属させたものとする。

③ユニット2型
ユニット1型に技術基準第2に定める制御盤を付属させたものとする。

ユニット型式

NKP－KBC－MKF1503－675－e

- NKP：認定型消火ポンプユニット
- K：呼水槽付
- B：制御盤付
- C：起動用水圧開閉装置付
- MKF1503－675：使用ポンプ（MKF 型、呼称径Φ150、3 段、60Hz、75kW）
- e：トップランナー効率（IE3）対応電動機搭載

■標準仕様

制御盤	形式	直入起動：BN3L　スターデルタ起動：BN3S/BN2S
	相・電圧	三相・200V（50Hz）／ 200-220V（60Hz）
	起動方式	1.5~7.5kW：直入起動、11~132kW：スターデルタ起動
	構造・塗装	鋼板製屋内閉鎖型　メラミン焼付・マンセル5Y7／1
	停電時対策	キープリレー内蔵
	操作スイッチ	起動・停止・リセット／確定・ブザー停止／△・設定／戻る・▽
	表示灯	電源・運転・停止・異常・過電流・呼水槽減水
	デジタル表示	電圧値・電流値・異常番号・各種設定値
	警報ブザー	呼水槽減水・電動機過電流等
	外部端子	起動用入力・呼水槽減水検出用入力・警報信号（呼水槽減水・電動機過電流等）用出力：無電圧 a 接点 ポンプ運転信号用出力：無電圧 a 接点・接地用端子・ポンプ運転フリッカー信号（無電圧 b 接点）・電源断信号（無電圧 b 接点）
	盤内配線	600V　2種　ビニル絶縁電線（HIV）
呼水装置	形式	KPⅢ-50-SX、KPⅢ-50-NXH、KPⅣ-50、KPⅣ-100、KPⅤ-50-A、KPⅤ-50-B
	材質・容量	SPCC-SD・50L、100L
	配管径	溢水用排水管：50A　呼水管（仕切弁・逆止弁含む）用：40A 排水管（仕切弁含む）：15A　補給水管：15A
圧力チャンバ	種類	第二種圧力容器
	配管径	圧力配管：25A 排水管（仕切弁含む）：15A
水温上昇防止用逃し装置	方式	過熱防止オリフィス（常時逃し）仕切弁付
	配管径	15A
ポンプ性能試験装置		直読式・定格吐出し量測定用
バルブ類	主配管用仕切弁	バタフライ弁（開度表示付）
	逆止弁	ウエハチャッキ方式（流れ方向表示付）
フート弁		ろ過装置・ステンレスワイヤ付

■総合選定図

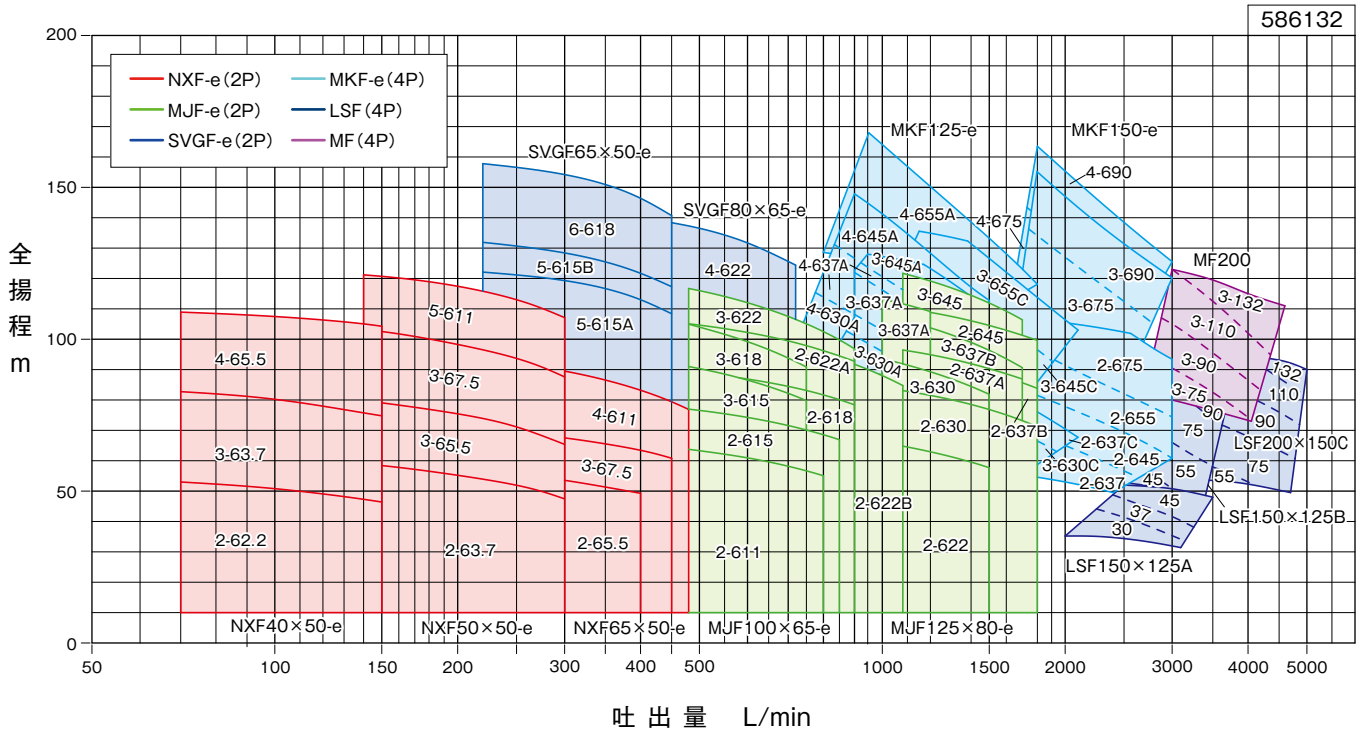

※末尾に「-e」が付く場合、トップランナー効率に対応した電動機搭載品です。
※末尾に「-e」が付かない場合、標準効率、短時間定格に対応した電動機搭載品です。

■用　途

- 屋内消火栓
- 屋外消火栓
- スプリンクラー

■特　長

①トップランナー効率（IE3相当）の規制に対応した製品です。
②屋内2号消火栓からスプリンクラーまで機種が豊富で、仕様に合わせた最適な機種がお選びいただけます。
③ポンプと電動機が一体構造のため、コンパクトな設計で据え付け面積も少なく、また芯出しも不要です。

■使用ポンプ標準仕様表

揚　液	液　質	清水
	液　温	0~40℃
吸込全揚程		-6m(20℃)
構　造	羽根車	クローズ
	軸　封	メカニカルシール
	軸　受	密封玉軸受
材　質	羽根車	SUS304
	主　軸	SUS304
	ケーシング	SCS13、FC200※
電動機	効　率	トップランナー効率（IE3）
	起動方式	直入起動…7.5kW以下 スターデルタ起動…11kW
	種　別	全閉外扇屋内形
	電　源	三相·200/220V
	同期回転速度	3600min^{-1}
フランジ規格	吸込側	JIS10K並形（圧力チャンバー一体型、11kW） それ以外、Rcねじ
	吐出側	JIS10K並形
塗装色		マンセル7.5R4/14

※NXF65×50-4-611 のみ

■認定番号

ポンプ型式	出　力	認定番号	
		基本型	ユニット1,2型
NXF40×50-e	5.5kW以下	PA1-02-07	PUA1-02-07
NXF50×50-e	7.5kW以下	PA2-02-07	PUA2-02-07
	11kW	PA2-02-08	PUA2-02-08
NXF65×50-e	7.5kW以下	PA3-02-10	PUA3-02-10
	11kW	PA3-02-11	PUA3-02-11

■ユニット特殊仕様

- 異電圧仕様（400/440V）
- 国土交通省仕様（平成31年度版）
- 一次圧力調整取出口
- 制御盤位置逆
- 呼水槽容量変更（100L）
- 呼水槽満減水（フロート式 /電極式3P）
- 呼水槽減水（電極式2P）
- キュービクルタイプ

■型式説明

NKP - K B C - NXF 50 × 50 - 3 - 6 5.5 - R - e

①　②　③　④　⑤　⑥　⑦　⑧　⑨　⑩　⑪　⑫

①認定型消火ポンプユニット
②呼水槽付
③制御盤付
④起動用水圧開閉装置付
⑤ポンプ機種
⑥吸込口径
⑦吐出口径
⑧段数
⑨周波数　5：50Hz、6：60Hz
⑩出力
⑪仕様（キュービクルタイプの場合のみ）
　R: キュービクル型
　JR: 補助加圧ポンプ付キュービクル型
⑫トップランナー効率（IE3 相当）電動機搭載品

■選定図

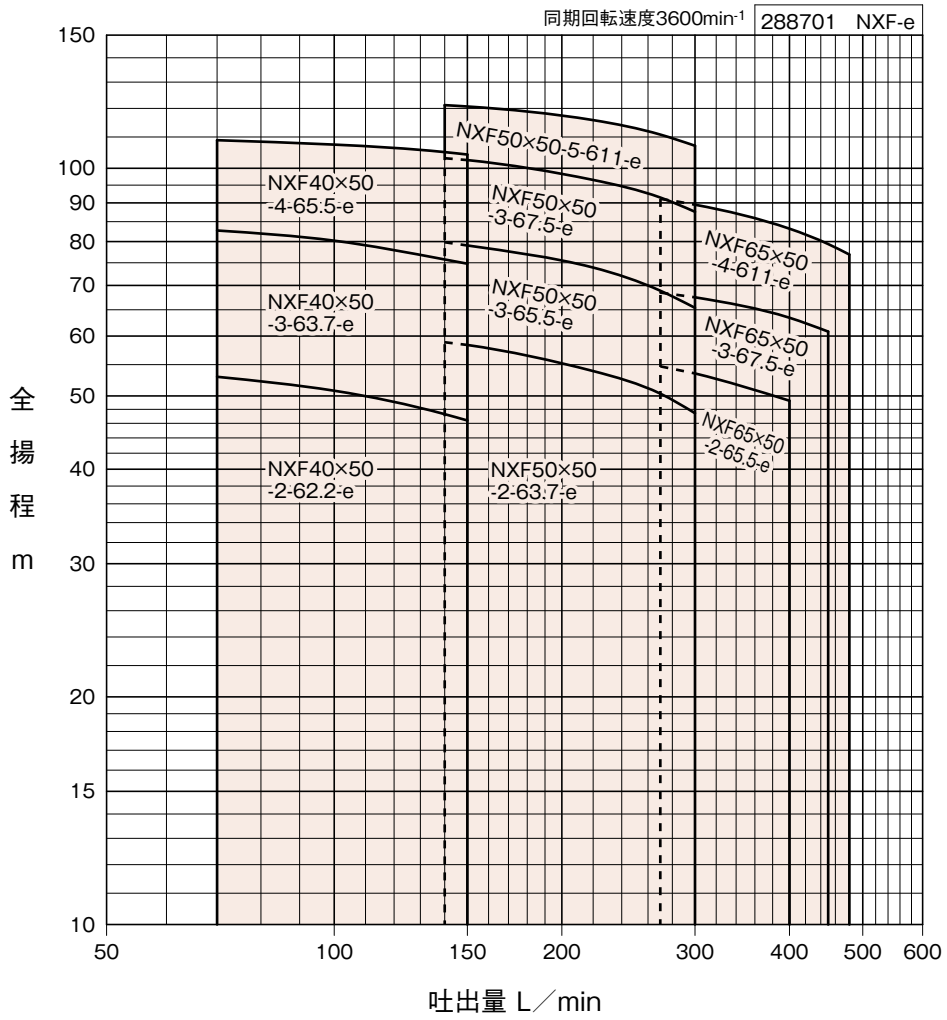

■仕様表

型式	吸込呼称径 mm	吐出呼称径 mm	出力 kW	段数	吐出量 L/min・全揚程 m												締切全揚程 m	許容押込圧力 MPa	性能試験配管 A
					屋内消火栓用							屋外消火栓用	スプリンクラー用						
					2号		1号		広範囲2号		1号1個								
					1個	2個	1個	2個	1個	2個	2号1個	1個	3個	5個	(8個)	共同住宅			
					70 L/min	140 L/min	150 L/min	300 L/min	90 L/min	180 L/min	220 L/min	400 L/min	270 L/min	450 L/min	480 L/min	240 L/min			
NXF40×50-2-62.2-e	40	50	2.2	2	53.0	47.3	46.4		51.6								55.3	0.71	25
NXF40×50-3-63.7-e			3.7	3	82.7	75.8	74.8		81.2								84.6	0.39	25
NXF40×50-4-65.5-e			5.5	4	108.9	105.1	104.3		108.0								110.6	0.11	25
NXF50×50-2-63.7-e	50	50	3.7	2		58.9	58.4	47.4		56.8	53.9		50.3			52.3	61.2	0.65	32
NXF50×50-3-65.5-e			5.5	3		79.8	79.1	65.4		77.1	73.9		68.9			71.9	81.5	0.40	32
NXF50×50-3-67.5-e			7.5	3		103.1	102.5	87.6		100.3	96.5		91.5			94.5	108.0	0.14	32
NXF50×50-5-611-e			11	5		121.2	120.7	107.1		118.9	115.8		110.8			113.9	123.7	0.08	32
NXF65×50-2-65.5-e	65	50	5.5	2				53.5				49.3	54.7				59.4	0.67	40
NXF65×50-3-67.5-e			7.5	3				67.5				63.4	68.5	60.8			74.4	0.50	40
NXF65×50-4-611-e			11	4				89.5				83.2	91.1	79.4	76.9		98.9	0.32	40

NKP-KB（呼水槽・盤付）

■外形寸法図

●フランジ規格：吐出 10K並形（吸込は Rc ねじ）

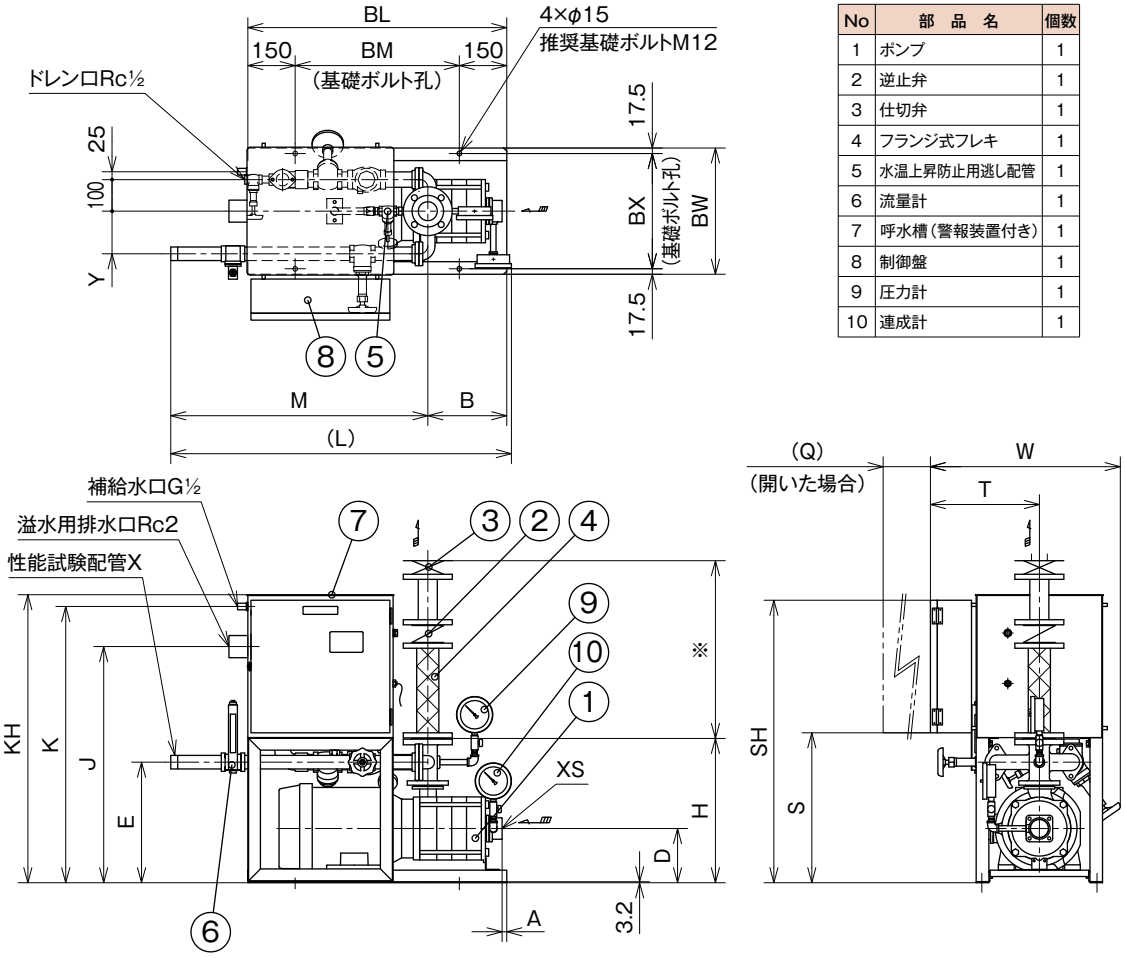

No	部　品　名	個数
1	ポンプ	1
2	逆止弁	1
3	仕切弁	1
4	フランジ式フレキ	1
5	水温上昇防止用逃し配管	1
6	流量計	1
7	呼水槽（警報装置付き）	1
8	制御盤	1
9	圧力計	1
10	連成計	1

※弁及びフランジ式フレキは現地にて当図の通り組付けをお願いします。
●図は代表図です。機種や仕様によっては多少形状が異なる場合があります。
●設計変更などにより仕様が一部変更となる場合があります。実施計画に当たりましては、納入仕様書をご要求ください。

■寸法表

（単位：mm）

型　　式	呼称径 吸込	呼称径 吐出	出力 kW	段数	A	B	D	E	H	J	K	KH	L	M	Q	S	SH	T	W	X	Y	XS	BL	BM	BW	BX	概算質量 kg
NKP-KB-NXF40×50-2-62.2-e	40	50	2.2	2	113	250	152	362	437	728	855	893	1040	775	420	455	875	345	605	R1	135	Rc1½	820	520	400	365	136
NKP-KB-NXF40×50-3-63.7-e			3.7	3	66	250	152	362	437	728	855	893	1040	775	420	455	875	345	605	R1	135	Rc1½	820	520	400	365	142
NKP-KB-NXF40×50-4-65.5-e			5.5	4	19	250	172	382	457	748	875	913	1040	775	420	475	895	345	605	R1	135	Rc1½	820	520	400	365	168
NKP-KB-NXF50×50-2-63.7-e	50		3.7	2	109	250	152	362	437	728	855	893	1064	814	420	455	875	345	605	R1¼	135	Rc2	820	520	400	365	140
NKP-KB-NXF50×50-3-65.5-e			5.5	3	62	250	172	382	457	748	875	913	1064	814	420	475	895	345	605	R1¼	135	Rc2	820	520	400	365	166
NKP-KB-NXF50×50-3-67.5-e			7.5	3	62	250	172	382	457	748	875	913	1064	814	420	475	895	345	605	R1¼	135	Rc2	820	520	400	365	168
NKP-KB-NXF50×50-5-611-e*			11	5	-72	305	200	452	657	948	1075	1113	1079	702	480	500	980	370	595	Rc1¼	163	φ50	900	600	450	415	267
NKP-KB-NXF65×50-2-65.5-e	65		5.5	2	78	249	172	382	457	748	875	913	1169	920	420	475	895	345	605	R1½	135	Rc2½	820	520	400	365	166
NKP-KB-NXF65×50-3-67.5-e			7.5	3	22	249	172	382	457	748	875	913	1173	920	420	475	895	345	605	R1½	135	Rc2½	820	520	400	365	171
NKP-KB-NXF65×50-4-611-e*			11	4	25	305	200	452	657	948	1075	1113	1024	702	480	500	980	370	595	Rc1½	160	φ65	900	600	450	415	265

※制御盤の寸法はBN3L型、BN3S型をご参照ください。
*の記号が付いている型式は吸込フランジがJIS10K並形フランジです。

NKP-KBC（呼水槽・盤・圧力チャンバ付）

■外形寸法図

●フランジ規格：吸込・吐出 10K並形

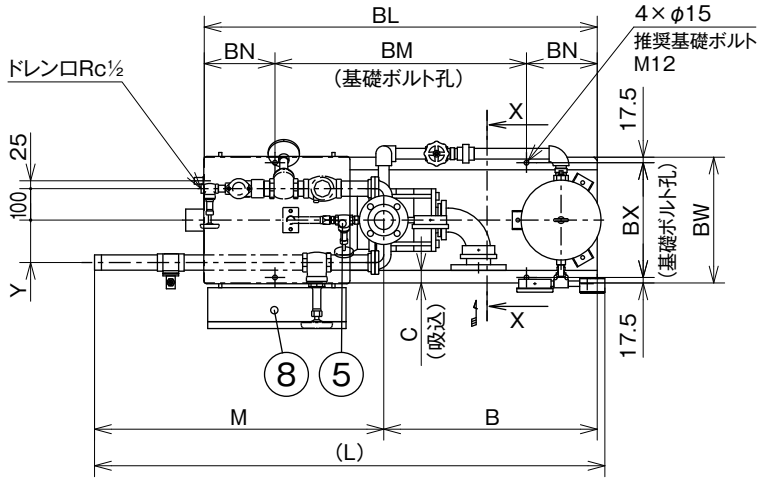

No	部　品　名	個数	No	部　品　名	個数
1	ポンプ	1	7	呼水槽（警報装置付き）	1
2	逆止弁	1	8	制御盤	1
3	止水弁	1	9	圧力計	2
4	フランジ式フレキ	1	10	連成計	1
5	水温上昇防止用逃し配管	1	11	圧力スイッチ	1
6	流量計	1	12	圧力チャンバ（PC5-10K）	1

※NKP-KBC-NXF65×50-4-611-eの場合、A寸法、C寸法は下図となります。

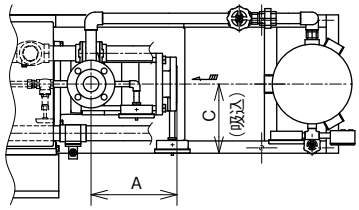

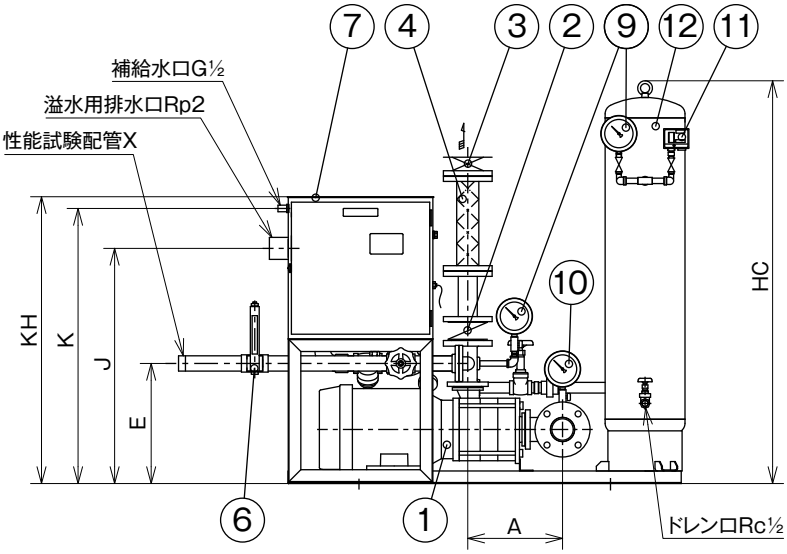

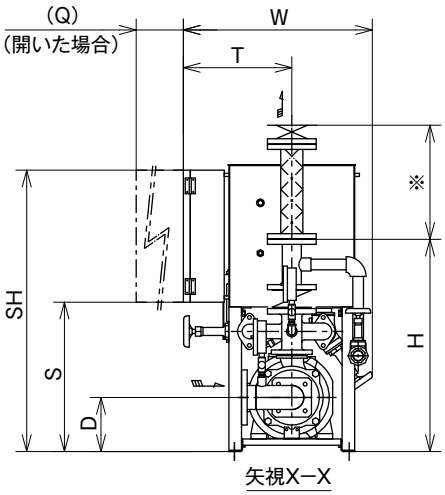

※弁及びフランジ式フレキは現地にて当図の通り組付けをお願いします。
※仕切弁とフランジ式フレキの間に溶接式フランジを組み込んでください。溶接式フランジは標準付属です。
●図は代表図です。機種や仕様によっては多少形状が異なる場合があります。
●設計変更などにより仕様が一部変更となる場合があります。実施計画に当たりましては、納入仕様書をご要求ください。

■寸法表

（単位：mm）

型　式	呼称径 吸込	呼称径 吐出	出力 kW	段数	A	B	C	D	E	H	HC	J	K	KH	L	M	Q	S	SH	T	W	X	Y	BL	BM	BN	BW	BX	概算質量 kg
NKP-KBC-NXF40×50-2-62.2-e	40	50	2.2	2	180	680	40	152	362	655	1282	728	855	893	1480	775	420	455	875	345	605	R1	135	1250	800	225	400	365	187
NKP-KBC-NXF40×50-3-63.7-e			3.7	3	227	680	40	152	362	655	1282	728	855	893	1480	775	420	455	875	345	605	R1	135	1250	800	225	400	365	193
NKP-KBC-NXF40×50-4-65.5-e			5.5	4	274	680	40	172	382	675	1282	748	875	913	1480	775	420	475	895	345	605	R1	135	1250	800	225	400	365	220
NKP-KBC-NXF50×50-2-63.7-e	50		3.7	2	199	680	40	152	362	655	1282	728	855	893	1519	814	420	455	875	345	605	R1¼	135	1250	800	225	400	365	193
NKP-KBC-NXF50×50-3-65.5-e			5.5	3	246	680	40	172	382	675	1282	748	875	913	1519	814	420	475	895	345	605	R1¼	135	1250	800	225	400	365	219
NKP-KBC-NXF50×50-3-67.5-e			7.5	3	246	680	40	172	382	675	1282	748	875	913	1519	814	420	475	895	345	605	R1¼	135	1250	800	225	400	365	221
NKP-KBC-NXF50×50-5-611-e			11	5	381	805	65	275	527	950	1328	1023	1150	1188	1561	702	480	575	1055	370	624	Rc1¼	163	1400	900	250	450	415	330
NKP-KBC-NXF65×50-2-65.5-e	65		5.5	2	246	679	40	172	382	675	1282	748	875	913	1624	920	420	475	895	345	605	R1½	135	1250	800	225	400	365	220
NKP-KBC-NXF65×50-3-67.5-e			7.5	3	302	679	40	172	382	675	1282	748	875	913	1624	920	420	475	895	345	605	R1½	135	1250	800	225	400	365	226
NKP-KBC-NXF65×50-4-611-e*			11	4	280	805	225	275	527	950	1328	1023	1150	1188	1561	702	480	575	1055	370	624	Rc1½	160	1400	900	250	450	415	328

※制御盤の寸法はBN3L型、BN3S型をご参照ください。
*の記号が付いている型式には吸込エルボ管は付属されません。

■用　途

- 屋外消火栓
- スプリンクラー
- 連結送水管

■特　長

①トップランナー効率（IE3 相当）の規制に対応した製品です。
②必要部分を最小限コンパクトにまとめたユニットで設計、据付、取扱いともに有利な商品です。

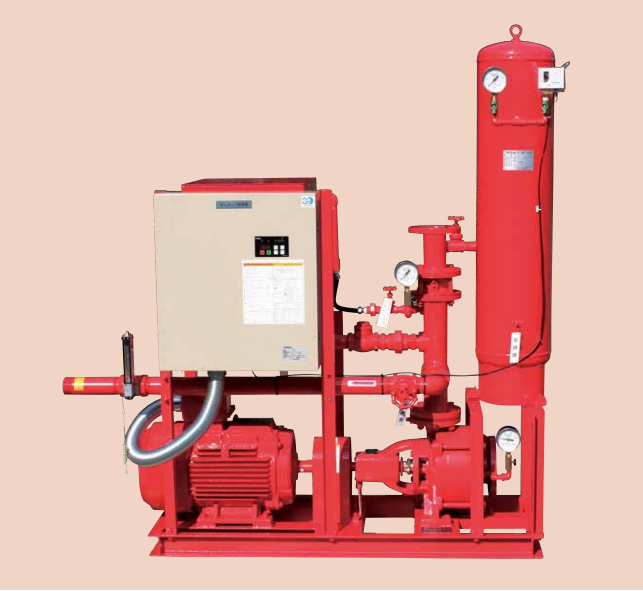

■使用ポンプ標準仕様表

揚　液	液　質	清水
	液　温	0~40℃
吸込全揚程		選定図を参照
構　造	羽根車	クローズ
	軸　封	グランドパッキン
	軸　受	密封玉軸受
材　質	羽根車	CAC406
	主　軸	SUS420J2
	ケーシング	FC200
電動機	効　率	トップランナー効率(IE3相当)
	起動方式	スターデルタ起動
	種　別	全閉外扇屋内形
	電　源	三相·200V/220V
	同期回転速度	3600min^{-1}
フランジ規格		JIS10K並形
塗装色		マンセル7.5R4/14

■認定番号

ポンプ型式	認定番号	
	基本型	ユニット1,2型
MJF100×65-e	PA5-02-06	PUA6-02-06
MJF125×80-e	PA6-02-07	PUA6-02-07

■ユニット特殊仕様

- 異電圧仕様（400V/440V）
- 国土交通省仕様（平成 31 年度版）
- 一次圧力調整取出口
- 制御盤位置逆仕様
- 呼水槽容量変更（100L）
- 呼水槽満減水（フロート式 / 電極式 3P）
- 呼水槽減水（電極式 2P）
- キュービクルタイプ

■型式説明

NKP - K B C - MJF 100 × 65 - 2 - 6 22 A - R - e

①　②　③　④　⑤　⑥　⑦　⑧　⑨　⑩　⑪　⑫

①認定型消火ポンプユニット
②呼水槽付
③制御盤付
④起動用水圧開閉装置付
⑤ポンプ機種
⑥吸込・吐出口径
⑦段数
⑧周波数　5：50Hz　6：60Hz
⑨出力
⑩タイプ
⑪仕様（キュービクルタイプの場合のみ）
　R：キュービクル型
　JR：補助加圧ポンプ付キュービクル型
⑫トップランナー効率（IE3 相当）電動機搭載品

■選定図

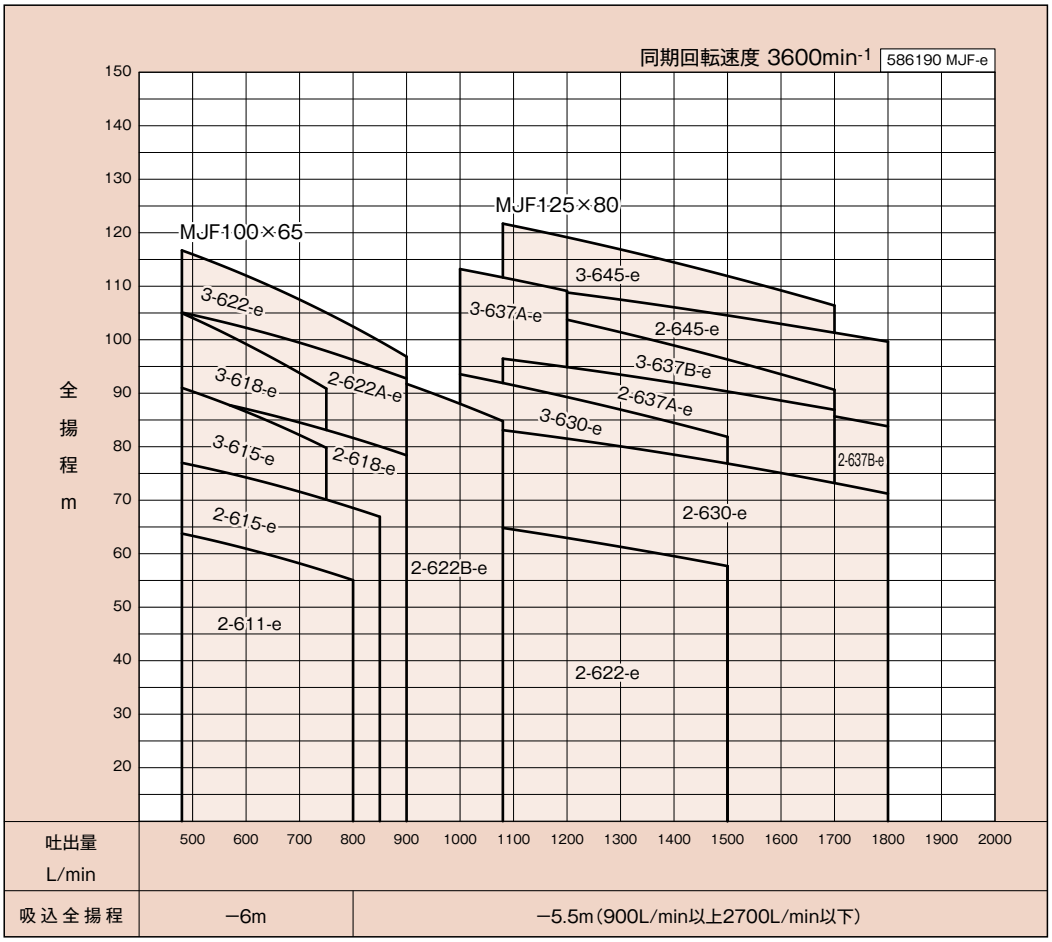

■仕様表

型式	吸込呼称径 mm	吐出呼称径 mm	出力 kW	吐出量 L/min・全揚程 m								締切全揚程 m	許容押込圧力 MPa
				屋外消火栓用	スプリンクラー用						連結送水管用		
				2個	(8個)	8個(12個)	10個	12個	15個	20個	2個		
				800 L/min	480 L/min	720 L/min	900 L/min	1080 L/min	1350 L/min	1800 L/min	1600 L/min		
MJF100×65-2-611-e	100	65	11	55.0	63.7	57.6						69.7	0.340
MJF100×65-2-615-e			15	68.6	76.9	71.0						82.5	0.220
MJF100×65-3-615-e			15		91.0	81.2						100.4	0.358
MJF100×65-2-618-e			18.5	82.1	89.5	84.3	78.3					94.4	0.419
MJF100×65-3-618-e			18.5		104.9	92.6						120.0	0.159
MJF100×65-2-622A-e			22	96.8	105.0	98.8	92.7					111.1	0.249
MJF100×65-2-622B-e			22				91.7	84.7				109.0	0.271
MJF100×65-3-622-e			22	102.4	116.7	106.5	96.8					127.5	0.084
MJF125×80-2-622-e	125	80	22					64.8	60.4			75.6	0.300
MJF125×80-2-630-e			30					83.0	79.3	71.2	75.0	90.3	0.170
MJF125×80-3-630-e			30					91.9	85.7			106.7	0.294
MJF125×80-2-637A-e			37					96.4	92.7		88.9	104.8	0.313
MJF125×80-2-637B-e			37							83.8		103.6	0.326
MJF125×80-3-637A-e			37					111.9				125.4	0.106
MJF125×80-3-637B-e			37						100.2		93.5	120.4	0.156
MJF125×80-2-645-e			45						106.7	99.6	103.4	118.6	0.174
MJF125×80-3-645-e			45					121.7	115.6		109.2	135.7	0.043

NKP-KB（呼水槽・盤付）

■外形寸法図

●フランジ規格：吸込・吐出 10K並形

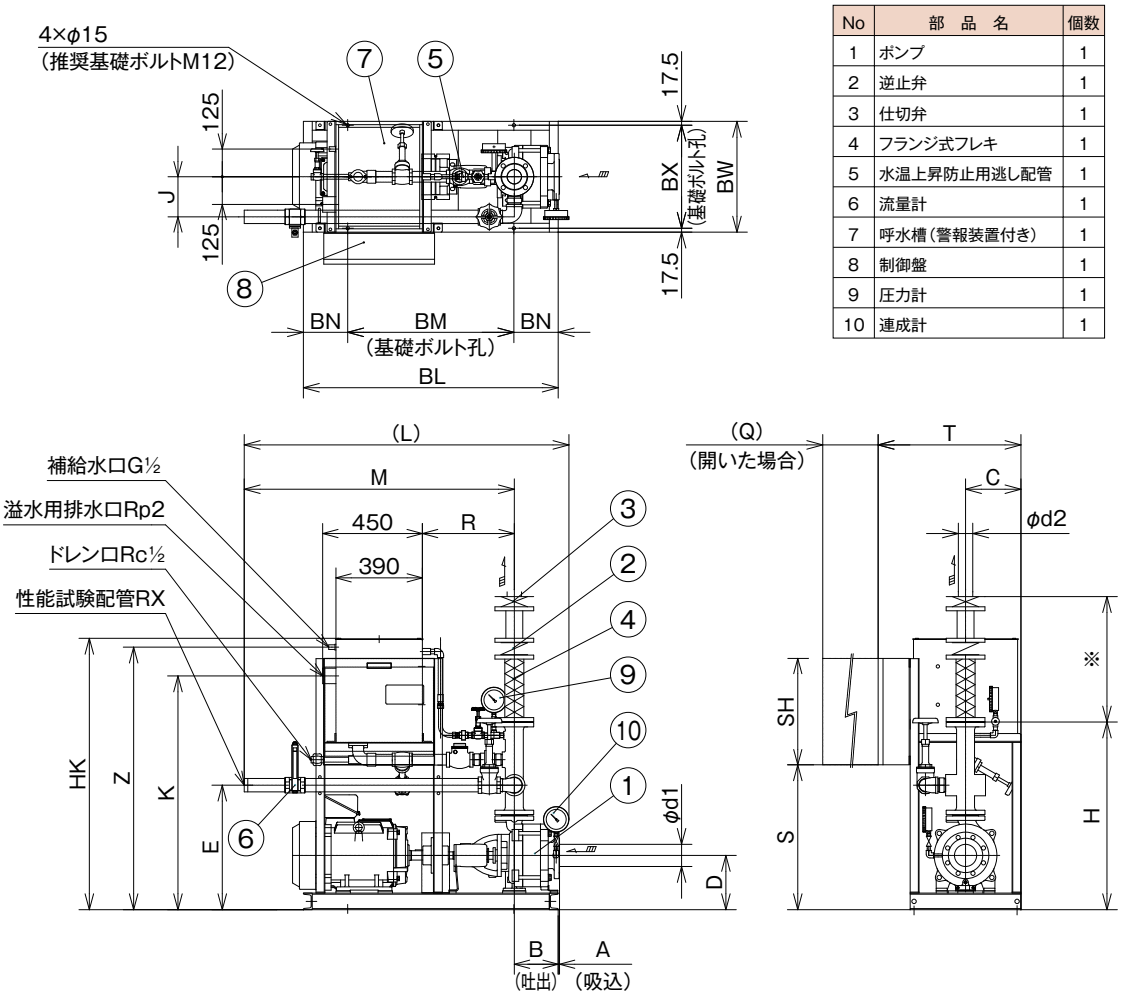

No	部　品　名	個数
1	ポンプ	1
2	逆止弁	1
3	仕切弁	1
4	フランジ式フレキ	1
5	水温上昇防止用逃し配管	1
6	流量計	1
7	呼水槽（警報装置付き）	1
8	制御盤	1
9	圧力計	1
10	連成計	1

※弁及びフランジ式フレキは現地にて当図の通り組付けをお願いします。
●図は代表図です。機種や仕様によっては多少形状が異なる場合があります。
●設計変更などにより仕様が一部変更となる場合があります。実施計画に当たりましては、納入仕様書をご要求ください。

■寸法表

（単位：mm）

型　式	呼称径 吸込 d1	呼称径 吐出 d2	出力 kW	段数	A	B	C	D	E	H	HK	J	K	L	M	Q	R	S	SH	T	X	Z	BL	BM	BN	BW	BX	概算質量 kg
NKP-KB-MJF100×65-2-611-e	100	65	11	2	6	198	250	245	562	847	1225	181	1055	1466	1219	480	415	654	480	645	2	1185	1150	750	200	500	465	396
NKP-KB-MJF100×65-2-615-e			15	2	6	198	250	245	562	847	1225	181	1055	1466	1219	480	415	654	550	645	2	1185	1150	750	200	500	465	413
NKP-KB-MJF100×65-3-615-e			15	3	6	275	250	245	562	847	1225	181	1055	1546	1219	480	415	654	550	645	2	1185	1230	830	200	500	465	434
NKP-KB-MJF100×65-2-618-e			18.5	2	6	198	250	245	562	847	1225	181	1055	1465	1219	480	415	644	600	705	2	1185	1150	750	200	500	465	443
NKP-KB-MJF100×65-3-618-e			18.5	3	6	278	250	245	562	847	1225	181	1055	1546	1219	480	415	644	600	705	2	1185	1230	830	200	500	465	464
NKP-KB-MJF100×65-2-622A-e			22	2	6	198	250	265	582	867	1245	181	1075	1466	1219	680	415	644	650	756	2	1205	1150	750	200	500	465	508
NKP-KB-MJF100×65-2-622B-e			22	2	6	198	250	265	582	867	1245	165	1075	1559	1313	680	415	644	650	756	2 ½	1205	1150	750	200	500	465	514
NKP-KB-MJF100×65-3-622-e			22	3	6	278	250	265	582	867	1245	181	1075	1546	1219	680	415	644	650	756	2	1205	1230	830	200	500	465	529
NKP-KB-MJF125×80-2-622-e	125	80	22	2	7.5	240	260	265	617	917	1305	181	1135	1628	1338	680	451	694	650	776	2 ½	1265	1300	900	200	520	485	541
NKP-KB-MJF125×80-2-630-e			30	2	7.5	240	260	265	617	917	1305	181	1135	1628	1338	680	451	694	650	776	2 ½	1265	1300	900	200	520	485	572
NKP-KB-MJF125×80-3-630-e			30	3	7.5	345	260	265	617	917	1305	181	1135	1733	1338	680	451	694	650	776	2 ½	1265	1405	905	250	520	485	600
NKP-KB-MJF125×80-2-637A-e			37	2	7.5	240	275	285	637	937	1325	196	1155	1659	1369	580	451	694	1000	856	2 ½	1285	1350	900	225	550	515	702
NKP-KB-MJF125×80-2-637B-e			37	2	7.5	240	275	285	637	937	1325	196	1155	1659	1369	580	451	694	1000	856	2 ½	1285	1350	900	225	550	515	702
NKP-KB-MJF125×80-3-637A-e			37	3	7.5	345	275	285	637	937	1325	196	1155	1764	1369	580	451	694	1000	856	2 ½	1285	1455	955	250	550	515	730
NKP-KB-MJF125×80-3-637B-e			37	3	7.5	345	275	285	637	937	1325	196	1155	1764	1369	580	451	694	1000	856	2 ½	1285	1455	955	250	550	515	730
NKP-KB-MJF125×80-2-645-e			45	2	7.5	240	275	285	637	937	1325	196	1155	1659	1369	580	451	694	1000	856	2 ½	1285	1350	900	225	550	515	724
NKP-KB-MJF125×80-3-645-e			45	3	7.5	345	275	285	637	937	1325	196	1155	1764	1369	580	451	694	1000	856	2 ½	1285	1455	955	250	550	515	751

※制御盤の寸法はBN3S型をご参照ください。

NKP-KBC（呼水槽・盤・圧力チャンバ付）

■外形寸法図

●フランジ規格：吸込・吐出 10K並形

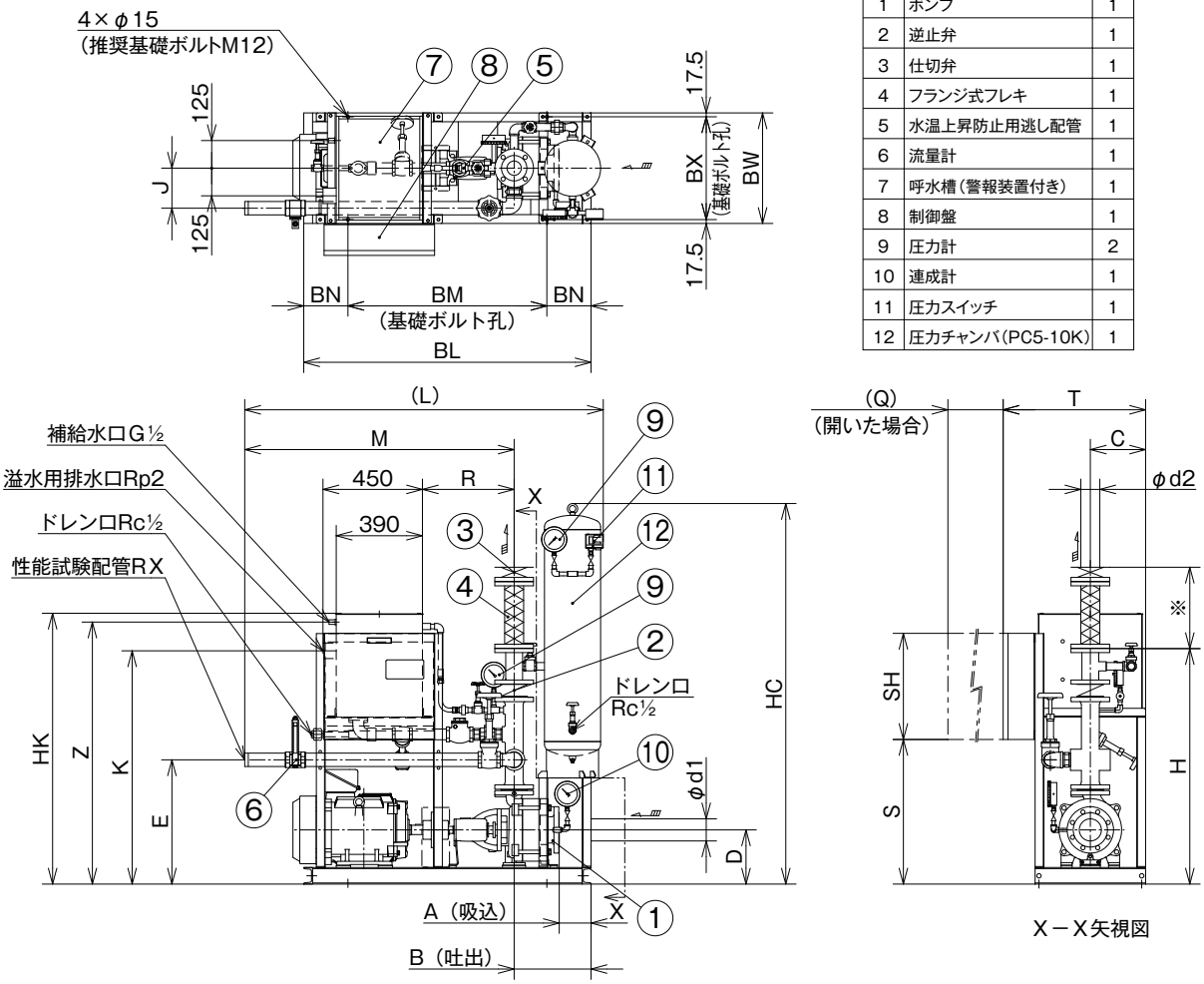

No	部　品　名	個数
1	ポンプ	1
2	逆止弁	1
3	仕切弁	1
4	フランジ式フレキ	1
5	水温上昇防止用逃し配管	1
6	流量計	1
7	呼水槽（警報装置付き）	1
8	制御盤	1
9	圧力計	2
10	連成計	1
11	圧力スイッチ	1
12	圧力チャンバ（PC5-10K）	1

※弁及びフランジ式フレキは現地にて当図の通り組付けをお願いします。
※仕切弁とフランジ式フレキの間に溶接式フランジを組み込んでください。溶接式フランジは標準付属です。
●図は代表図です。機種や仕様によっては多少形状が異なる場合があります。
●設計変更などにより仕様が一部変更となる場合があります。実施計画に当たりましては、納入仕様書をご要求ください。

■寸法表

（単位 :mm）

型　式	呼称径 吸込 d1	呼称径 吐出 d2	出力 kW	段数	A	B	C	D	E	H	HC	HK	J	K	L	M	Q	R	S	SH	T	X	Z	BL	BM	BN	BW	BX	概算質量 kg
NKP-KBC-MJF100×65-2-611-e	100	65	11	2	144	348	250	245	562	1065	1721	1225	181	1055	1622	1219	480	415	654	480	645	2	1185	1300	900	200	500	465	440
NKP-KBC-MJF100×65-2-615-e			15	2	144	348	250	245	562	1065	1721	1225	181	1055	1622	1219	480	415	654	550	645	2	1185	1300	900	200	500	465	457
NKP-KBC-MJF100×65-3-615-e			15	3	64	348	250	245	562	1065	1721	1225	181	1055	1622	1219	480	415	654	550	645	2	1185	1300	900	200	500	465	476
NKP-KBC-MJF100×65-2-618-e			18.5	2	144	348	250	245	562	1065	1721	1225	181	1055	1622	1219	480	415	644	600	705	2	1185	1300	900	200	500	465	484
NKP-KBC-MJF100×65-3-618-e			18.5	3	64	348	250	245	562	1065	1721	1225	181	1055	1622	1219	480	415	644	600	705	2	1185	1300	900	200	500	465	504
NKP-KBC-MJF100×65-2-622A-e			22	2	144	348	250	265	582	1085	1721	1245	181	1075	1622	1219	680	415	644	650	756	2	1205	1300	900	200	500	465	552
NKP-KBC-MJF100×65-2-622B-e			22	2	144	348	250	265	582	1085	1721	1245	165	1075	1716	1313	680	415	644	650	756	2 ½	1205	1300	900	200	500	465	558
NKP-KBC-MJF100×65-3-622-e			22	3	64	348	250	265	582	1085	1721	1245	181	1075	1622	1219	680	415	644	650	756	2	1205	1300	900	200	500	465	571
NKP-KBC-MJF125×80-2-622-e	125	80	22	2	142.5	390	260	265	617	1138	1729	1305	181	1135	1783	1338	680	451	694	650	776	2 ½	1265	1450	950	250	520	485	585
NKP-KBC-MJF125×80-2-630-e			30	2	142.5	390	260	265	617	1138	1729	1305	181	1135	1783	1338	680	451	694	650	776	2 ½	1265	1450	950	250	520	485	616
NKP-KBC-MJF125×80-3-630-e			30	3	37.5	390	245	265	617	1138	1729	1305	181	1135	1783	1338	680	451	694	650	776	2 ½	1265	1450	950	250	520	485	642
NKP-KBC-MJF125×80-2-637A-e			37	2	142.5	390	275	285	637	1158	1759	1325	196	1155	1814	1369	580	451	694	1000	856	2 ½	1285	1500	950	275	550	515	749
NKP-KBC-MJF125×80-2-637B-e			37	2	142.5	390	275	285	637	1158	1759	1325	196	1155	1814	1369	580	451	694	1000	856	2 ½	1285	1500	950	275	550	515	749
NKP-KBC-MJF125×80-3-637A-e			37	3	37.5	390	275	285	637	1158	1759	1325	196	1155	1814	1369	580	451	694	1000	856	2 ½	1285	1500	950	275	550	515	775
NKP-KBC-MJF125×80-3-637B-e			37	3	37.5	390	275	285	637	1158	1759	1325	196	1155	1814	1369	580	451	694	1000	856	2 ½	1285	1500	950	275	550	515	775
NKP-KBC-MJF125×80-2-645-e			45	2	142.5	390	275	285	637	1158	1759	1325	196	1155	1814	1369	580	451	694	1000	856	2 ½	1285	1500	950	275	550	515	770
NKP-KBC-MJF125×80-3-645-e			45	3	37.5	390	275	285	637	1158	1759	1325	196	1155	1814	1369	580	451	694	1000	856	2 ½	1285	1500	950	275	550	515	796

※制御盤の寸法はBN3S型をご参照ください。

■用　途

- 屋外消火栓
- スプリンクラー
- 連結送水管

■特　長

①トップランナー効率（IE3 相当）の規制に対応した製品です。（SIM 起動方式は除く）
②屋外消火栓からスプリンクラー・連結送水管まで機種が豊富で幅広い範囲の仕様に対し、最適な機種がお選びいただけます。
③高押込仕様にも対応可能です。
④必要部分を最小限コンパクトにまとめたユニットで設計、据付、取扱い、コスト、ともに有利な商品です。

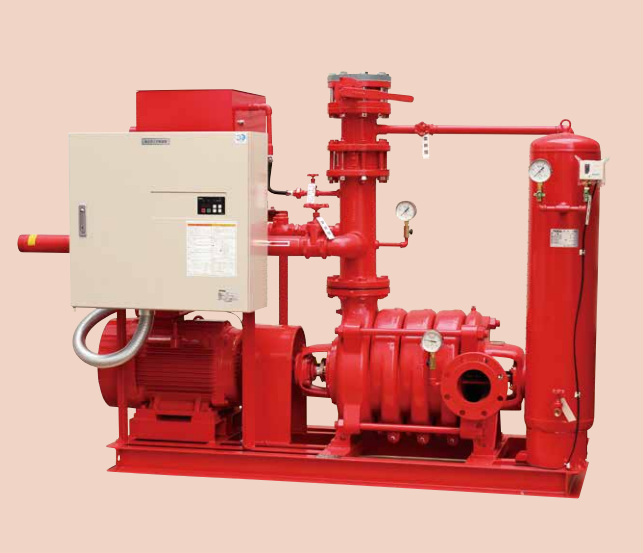

■使用ポンプ標準仕様表

ポンプ		MKF型
揚液	液質	清水
	液温	0~40℃
吸込全揚程		選定図を参照
構造	羽根車	クローズ
	軸封	グランドパッキン
	軸受	カップリング側…密封玉軸受
		反カップリング側…単列アンギュラベアリング
材質	羽根車	CAC406
	主軸	SUS403
	ケーシング	FC200 FCD450（吐出フランジ20K機種）
電動機	効率	トップランナー効率（IE3相当）
	起動方法	スターデルタ起動
	種類	全閉外扇屋内形
	電源	三相·200V/220V
	同期回転速度	1800min^{-1}
フランジ規格	吸込側	JIS10K並形
	吐出側	JIS10K並形·JIS20K　仕様表を参照
塗装色		マンセル7.5R4/14

■認定番号

ポンプ型式	認定番号	
	基本型	ユニット1,2型
MKF1252-e~MKF1256-e	PA6-02-08	PUA6-02-08
MKF1502-e~MKF1505-e	PA7-02-06	PUA7-02-06
※MKF1252~※MKF1255(A·B)	PA6-02-03	PUA6-02-03
※MKF1252~※MKF1256(C·D)	PA6-02-04	PUA6-02-04
※MKF1502~※MKF1506	PA7-02-05	PUA7-02-05

※SIM起動方式の場合

■ユニット特殊仕様

- 異電圧仕様（400/440V）
- 国土交通省仕様（平成 31 年度版）
- 一次圧力調整取出口
- 制御盤位置逆仕様
- SIM 電動機仕様
- 呼水槽容量変更（100L）
- 呼水槽満減水（フロート式 / 電極式 3P）
- 呼水槽減水（電極式 2P）
- キュービクルタイプ

※制御盤の特殊仕様は制御盤ページをご参照ください。

■型式説明

NKP - K B C - MKF 125 4 - 6 30 A - R - e

①　②　③　④　⑤　⑥　⑦　⑧　⑨　⑩　⑪　⑫

①認定型消火ポンプユニット
②呼水槽付
③制御盤付
④起動用水圧開閉装置付
⑤ポンプ機種
⑥吸込・吐出口径
⑦段数
⑧周波数　5：50Hz
　　6：60Hz
⑨出力
⑩タイプ
⑪仕様（キュービクルタイプの場合のみ）
　R：キュービクル型
　JR：補助加圧ポンプ付キュービクル型
⑫搭載電動機効率
　無：IE1-S2 電動機搭載品（SIM 起動のみ）
　e：トップランナー効率（IE3 相当）電動機搭載品

■選定図

同期回転速度1,800min-1 586172 MKF-e

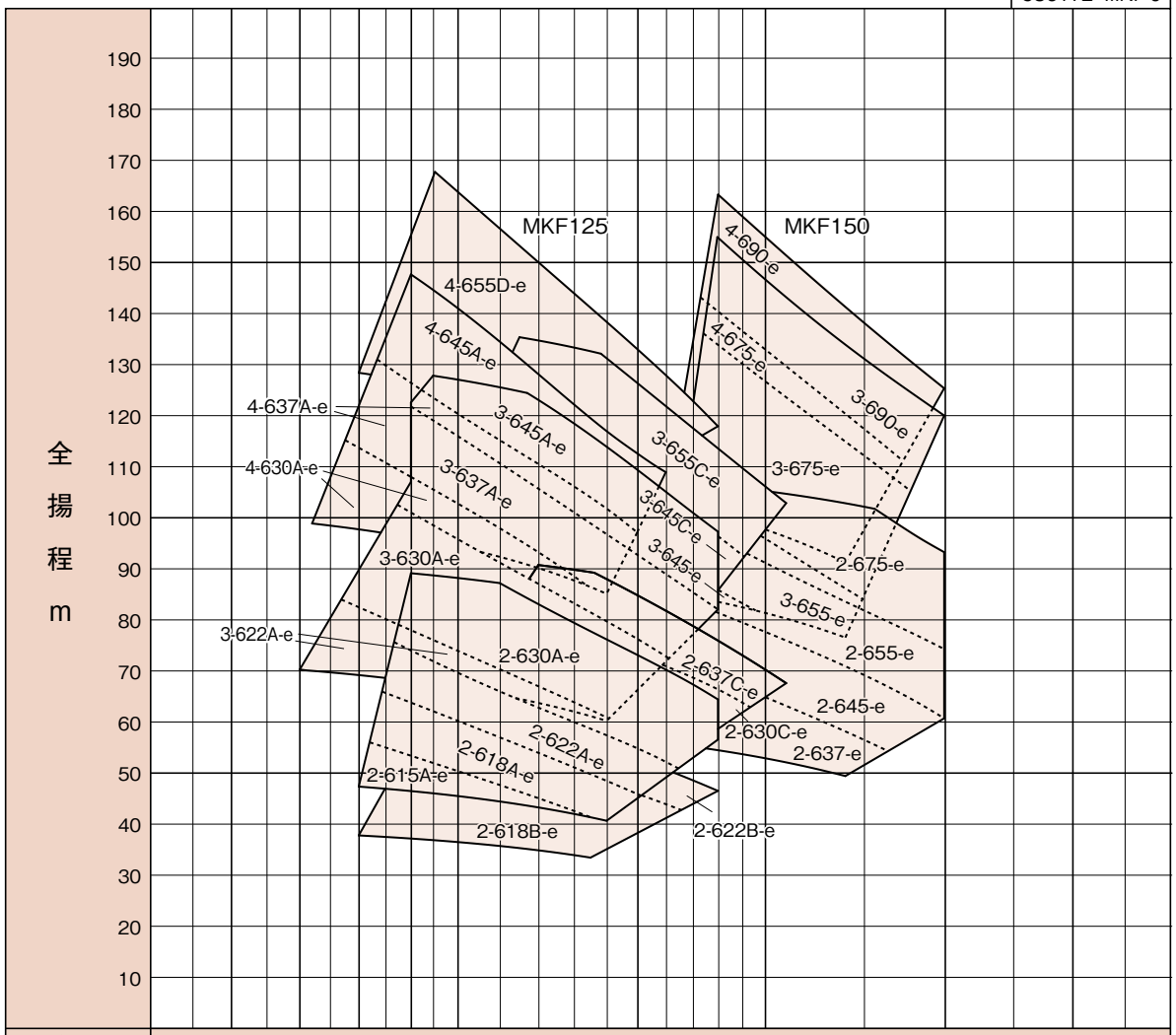

吐出量 L/min	500	1000	1500	2000	3000	4000
吸込全揚程	−6m	−5.5m（900L/min以上2700L/min以下）			−4.5m（2700L/min超え）	
ポンプ型式	MKF					

■仕様表

●MKF型（呼称径 125mm～150mm）

型式	呼称径 mm	出力 kW	段数	吐出量 L/min・全揚程 m								締切全揚程 m	許容押込圧力 MPa	フランジ規格
				屋外消火栓用	スプリンクラー用					連結送水管用				
				2個以上	10個	12個	15個	20個	30個	2個	3個			
				800 L/min	900 L/min	1080 L/min	1350 L/min	1800 L/min	2700 L/min	1600 L/min	2400 L/min			
MKF1252-615A-e	125	15	2	47.0	53.0	48.0	41.0					※1		吸込 10K並形 吐出 10K並形
MKF1252-618A-e		18.5			63.5	57.5	49.5							
MKF1252-618B-e		18.5		37.5						44.0				
MKF1252-622A-e		22			74.0	67.0	58.5			52.0				
MKF1252-622B-e		22						46.5		50.5				
MKF1252-630A-e		30			89.0	87.5	77.5	64.5		70.0				
MKF1252-630C-e		30						66.0		71.0				
MKF1252-637C-e		37					89.0	76.0		81.5				
MKF1253-622A-e		22	3	82.5	78.0	71.0	62.0							
MKF1253-630A-e		30		88.5	101.0	92.0	81.5			73.0				
MKF1253-637A-e		37			122.0	111.5	99.0	82.0		89.0				
MKF1253-645A-e		45			122.5	126.0	116.0	97.0		105.0				
MKF1253-645C-e		45						96.5						
MKF1253-655C-e		55					132.5	113.5		122.0				
MKF1254-630A-e		30	4	113.5	108.0	98.5								
MKF1254-637A-e		37		120.5	126.0	116.0	103.5							
MKF1254-645A-e		45			147.5	135.5	119.0			109.0				吸込 10K並形 吐出 20K
MKF1254-655D-e		55		128.5	154.5	158.0	141.0	118.0		128.0				
MKF1502-637-e	150	37	2					68.5			58.0			吸込 10K並形 吐出 10K並形
MKF1502-645-e		45						81.0	65.5		70.5			
MKF1502-655-e		55						96.0	78.5		83.5			
MKF1502-675-e		75						106.5	98.5		102.5			
MKF1503-645-e		45	3					86.0						
MKF1503-655-e		55						101.5			86.0			
MKF1503-675-e		75						133.5	107.0		115.0			吸込 10K並形 吐出 20K
MKF1503-690-e		90						155.0	126.5		134.0			
MKF1504-675-e		75	4					140.5	112.0		120.0			
MKF1504-690-e		90						163.5	133.0		141.0			

※1　仕様により、締切全揚程、許容押込圧力が異なりますので、特性曲線にて確認ください。
許容押込圧力は下式より求めます。
（但し、計算値が 0.98MPa を超える場合、許容押込圧力は 0.98MPa です。）

吐出フランジ　10K	MKF125 MKF150	許容押込圧力(MPa)＝1.32MPa － 締切全揚程(m)/102
吐出フランジ　20K	MKF125	許容押込圧力(MPa)＝1.72MPa － 締切全揚程(m)/102
	MKF150	許容押込圧力(MPa)＝2.65MPa － 締切全揚程(m)/102

NKP-KB（呼水槽・盤付）

■外形寸法図

●フランジ規格：吸込・吐出 10K 並形

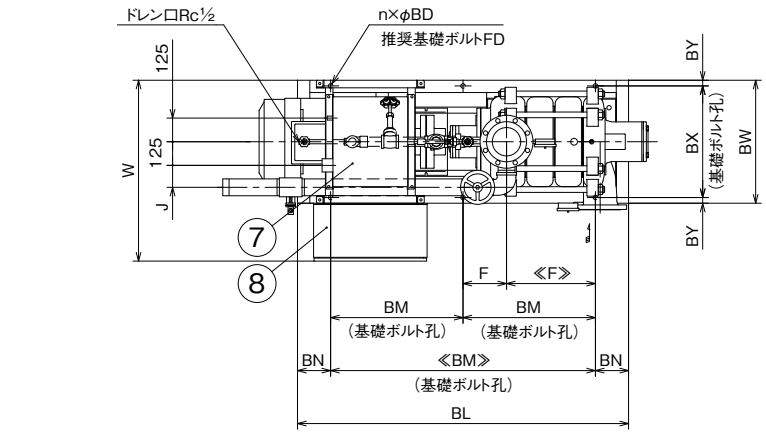

≪　≫寸法は基礎ボルト4本の場合を示す。

No	部　品　名	個数
1	ポンプ	1
2	逆止弁	1
3	仕切弁	1
4	フランジ式フレキ	1
5	水温上昇防止用逃し配管	1
6	流量計	1
7	呼水槽（警報装置付き）	1
8	制御盤	1
9	圧力計	1
10	連成計	1

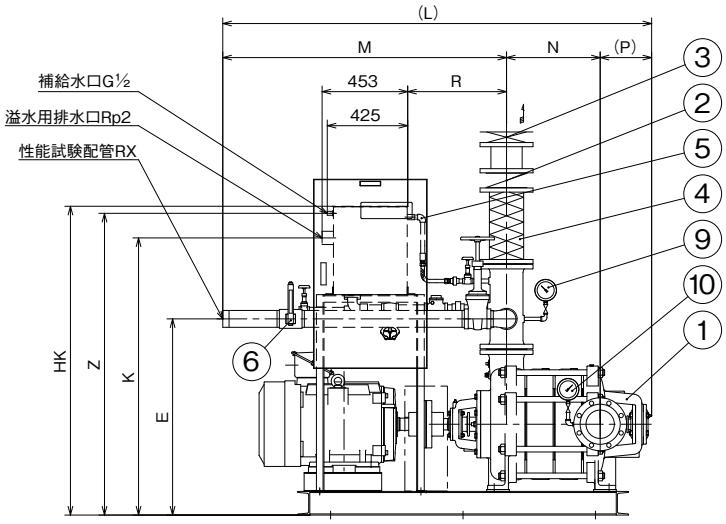

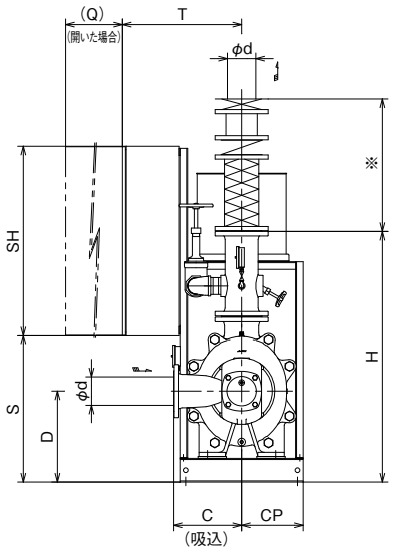

※弁及びフランジ式フレキは現地にて当図の通り組付けをお願いします。
●図は代表図です。機種や仕様によっては多少形状が異なる場合があります。
●設計変更などにより仕様が一部変更となる場合があります。
　実施計画に当たりましては、納入仕様書をご要求ください。

■寸法表

（単位：mm）

型　式	呼称径 d	段数	出力 kW	C	CP	D	E	F	H	HK	J	K	L	M	N	P	Q	R	S	SH	T	W	X	Z	BL	BM	BN	BW	BX	BY	n	BD	FD	概算質量 kg
NKP-KB-MKF1252-615A	125	2	15	280	275	375	872	185	1162	1468	72	1300	1750	1290	265	195	480	438	660	550	421	696	2½	1430	1310	900	205	550	510	20	4	19	M16	643
NKP-KB-MKF1252-618A		2	18.5	280	275	375	872	185	1162	1468	72	1300	1750	1290	265	195	480	438	650	600	481	756	2½	1430	1310	900	205	550	510	20	4	19	M16	694
NKP-KB-MKF1252-618B		2	18.5	280	275	375	872	185	1162	1468	72	1300	1750	1290	265	195	480	438	650	600	481	756	2½	1430	1310	900	205	550	510	20	4	19	M16	694
NKP-KB-MKF1252-622A		2	22	280	275	375	872	185	1162	1468	72	1300	1800	1340	265	195	680	438	650	650	531	806	2½	1430	1310	900	205	550	510	20	4	19	M16	719
NKP-KB-MKF1252-622B		2	22	280	275	375	872	185	1162	1468	72	1300	1800	1340	265	195	680	438	650	650	531	806	2½	1430	1310	900	205	550	510	20	4	19	M16	719
NKP-KB-MKF1252-630A		2	30	280	275	375	872	185	1162	1468	72	1300	1800	1340	265	195	680	438	650	650	531	806	2½	1430	1310	900	205	550	510	20	4	19	M16	758
NKP-KB-MKF1252-630C		2	30	280	275	375	872	185	1162	1468	72	1300	1800	1340	265	195	680	438	650	650	531	806	2½	1430	1310	900	205	550	510	20	4	19	M16	758
NKP-KB-MKF1252-637C		2	37	280	275	375	872	160	1162	1468	72	1300	1800	1340	265	195	580	438	650	1000	581	856	2½	1430	1360	900	230	550	510	20	4	19	M16	863
NKP-KB-MKF1253-622A		3	22	280	275	375	872	245	1162	1468	72	1300	1915	1340	380	195	680	438	650	650	531	806	2½	1430	1430	900	265	550	510	20	4	19	M16	776
NKP-KB-MKF1253-630A		3	30	280	275	375	872	245	1162	1468	72	1300	1915	1340	380	195	680	438	650	650	531	806	2½	1430	1430	900	265	550	510	20	4	19	M16	816
NKP-KB-MKF1253-637A		3	37	280	275	375	872	245	1162	1468	72	1300	1915	1340	380	195	580	438	650	1000	581	856	2½	1430	1480	950	265	550	510	20	4	19	M16	920
NKP-KB-MKF1253-645A		3	45	280	275	375	872	245	1162	1468	72	1300	1915	1340	380	195	580	438	650	1000	581	856	2½	1430	1480	950	265	550	510	20	4	19	M16	945
NKP-KB-MKF1253-645C		3	45	280	275	375	872	245	1162	1468	72	1300	1915	1340	380	195	580	438	650	1000	581	856	2½	1430	1480	950	265	550	510	20	4	19	M16	945
NKP-KB-MKF1253-655C		3	55	280	275	375	872	220	1162	1468	72	1300	1915	1340	380	195	580	438	650	1000	581	856	2½	1430	1530	950	290	550	510	20	4	19	M16	1017
NKP-KB-MKF1254-630A		4	30	280	275	375	872	350	1162	1468	72	1300	2030	1340	495	195	680	438	650	650	531	806	2½	1430	1540	1000	270	550	510	20	4	19	M16	873
NKP-KB-MKF1254-637A		4	37	280	275	375	872	325	1162	1468	72	1300	2030	1340	495	195	580	438	650	1000	581	856	2½	1430	1590	1000	295	550	510	20	4	19	M16	977
NKP-KB-MKF1502-637	150	2	37	360	325	480	1037	195	1327	1633	116	1465	2117	1500	345	272	580	523	775	1000	631	956	3	1595	1600	1000	300	650	590	30	4	24	M20	1128
NKP-KB-MKF1502-645		2	45	360	325	480	1037	195	1327	1633	116	1465	2117	1500	345	272	580	523	775	1000	631	956	3	1595	1600	1000	300	650	590	30	4	24	M20	1153
NKP-KB-MKF1502-655		2	55	360	325	480	1037	195	1325	1633	116	1465	2117	1500	345	272	580	523	775	1000	631	956	3	1595	1600	1000	300	650	590	30	4	24	M20	1225
NKP-KB-MKF1502-675		2	75	360	325	480	1037	355	1325	1633	116	1465	2117	1500	345	272	680	523	775	1050	631	956	3	1595	1700	700	150	650	590	30	6	24	M20	1422
NKP-KB-MKF1503-645		3	45	360	325	480	1037	230	1325	1633	116	1465	2267	1500	495	272	580	523	775	1000	631	956	3	1595	1750	700	175	650	590	30	6	24	M20	1221
NKP-KB-MKF1503-655		3	55	360	325	480	1037	230	1325	1633	116	1465	2267	1500	495	272	580	523	775	1000	631	956	3	1595	1750	700	175	650	590	30	6	24	M20	1293

※制御盤の寸法はBN3S型をご参照ください。

NKP-KBC（呼水槽・盤・圧力チャンバ付）

■外形寸法図

●フランジ規格：吸込・吐出 10K 並形

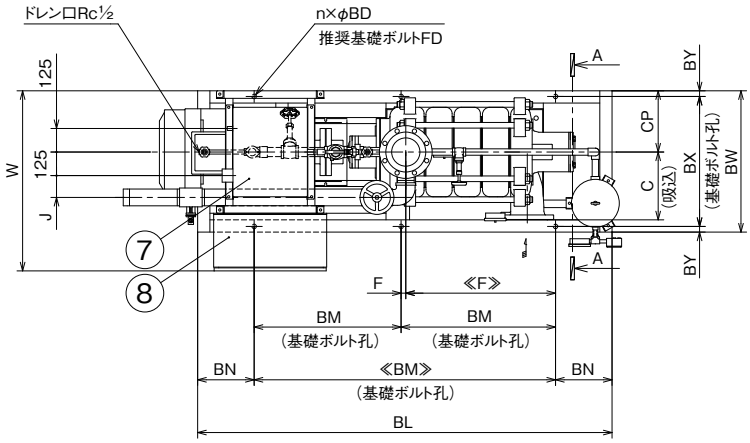

≪　≫寸法は基礎ボルト4本の場合を示す。

No	部　品　名	個数
1	ポンプ	1
2	逆止弁	1
3	仕切弁	1
4	フランジ式フレキ	1
5	水温上昇防止用逃し配管	1
6	流量計	1
7	呼水槽（警報装置付き）	1
8	制御盤	1
9	圧力計	2
10	連成計	1
11	圧力スイッチ	1
12	圧力チャンバ（PC5-10K）	1

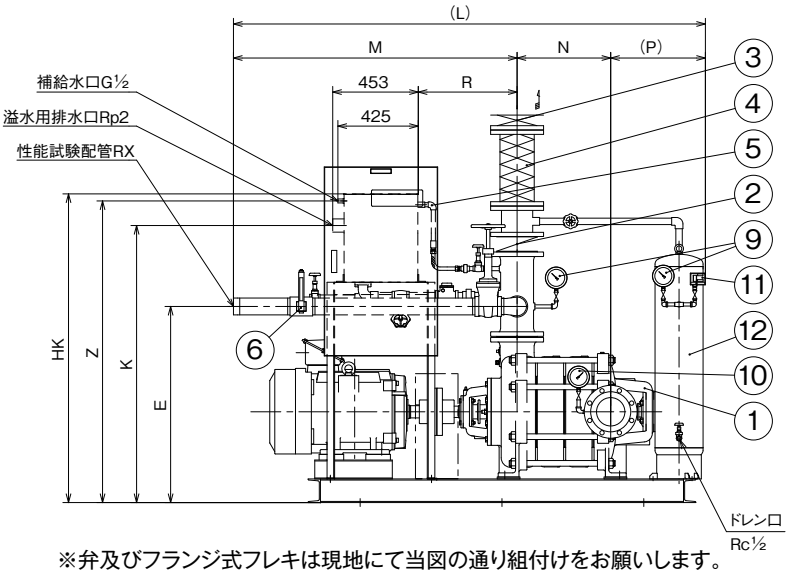

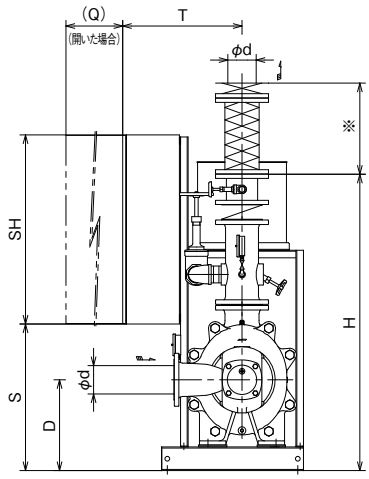

A−A矢視図

※弁及びフランジ式フレキは現地にて当図の通り組付けをお願いします。
　仕切弁とフランジ式フレキの間に溶接式フランジを組み込んでください。
●図は代表図です。機種や仕様によっては多少形状が異なる場合があります。
●設計変更などにより仕様が一部変更となる場合があります。
　実施計画に当たりましては、納入仕様書をご要求ください。

■寸法表

（単位：mm）

型　式	呼称径 d	段数	出力 kW	C	CP	D	E	F	H	HK	J	K	L	M	N	P	Q	R	S	SH	T	W	X	Z	BL	BM	BN	BW	BX	BY	n	BD	FD	概算質量 kg
NKP-KBC-MKF1252-615A-e	125	2	15	280	275	375	872	370	1396	1467	72	1300	2001	1290	265	446	480	438	660	550	421	696	2½	1430	1580	1000	290	650	610	20	4	19	M16	701
NKP-KBC-MKF1252-618A-e		2	18.5	280	275	375	872	370	1396	1467	72	1300	2001	1290	265	446	480	438	650	600	481	756	2½	1430	1580	1000	290	650	610	20	4	19	M16	751
NKP-KBC-MKF1252-618B-e		2	18.5	280	275	375	872	370	1396	1467	72	1300	2001	1290	265	446	480	438	650	600	481	756	2½	1430	1580	1000	290	650	610	20	4	19	M16	751
NKP-KBC-MKF1252-622A-e		2	22	280	275	375	872	370	1396	1467	72	1300	2051	1340	265	446	680	438	650	650	531	806	2½	1430	1580	1000	290	650	610	20	4	19	M16	777
NKP-KBC-MKF1252-622B-e		2	22	280	275	375	872	370	1396	1467	72	1300	2051	1340	265	446	680	438	650	650	531	806	2½	1430	1580	1000	290	650	610	20	4	19	M16	777
NKP-KBC-MKF1252-630A-e		2	30	280	275	375	872	370	1396	1467	72	1300	2051	1340	265	446	680	438	650	650	531	806	2½	1430	1580	1000	290	650	610	20	4	19	M16	816
NKP-KBC-MKF1252-630C-e		2	30	280	275	375	872	370	1396	1467	72	1300	2051	1340	265	446	680	438	650	650	531	806	2½	1430	1580	1000	290	650	610	20	4	19	M16	816
NKP-KBC-MKF1252-637C-e		2	37	280	275	375	872	345	1396	1467	72	1300	2051	1340	265	446	580	438	650	1000	581	856	2½	1430	1630	1000	315	650	610	20	4	19	M16	921
NKP-KBC-MKF1253-622A-e		3	22	280	275	375	872	70	1396	1467	72	1300	2171	1340	380	451	680	438	650	650	531	806	2½	1430	1700	700	150	650	610	20	6	19	M16	834
NKP-KBC-MKF1253-630A-e		3	30	280	275	375	872	70	1396	1467	72	1300	2171	1340	380	451	680	438	650	650	531	806	2½	1430	1700	700	150	650	610	20	6	19	M16	874
NKP-KBC-MKF1253-637A-e		3	37	280	275	375	872	95	1396	1467	72	1300	2171	1340	380	451	580	438	650	1000	581	856	2½	1430	1750	700	175	650	610	20	6	19	M16	978
NKP-KBC-MKF1253-645A-e		3	45	280	275	375	872	95	1396	1467	72	1300	2171	1340	380	451	580	438	650	1000	581	856	2½	1430	1750	700	175	650	610	20	6	19	M16	1003
NKP-KBC-MKF1253-645C-e		3	45	280	275	375	872	95	1396	1467	72	1300	2171	1340	380	451	580	438	650	1000	581	856	2½	1430	1750	700	175	650	610	20	6	19	M16	1003
NKP-KBC-MKF1253-655C-e		3	55	280	275	375	872	120	1396	1467	72	1300	2171	1340	380	451	580	438	650	1000	581	856	2½	1430	1800	700	200	650	610	20	6	19	M16	1075
NKP-KBC-MKF1254-630A-e		4	30	280	275	375	872	15	1396	1467	72	1300	2281	1340	495	446	680	438	650	650	531	806	2½	1430	1810	700	205	650	610	20	6	19	M16	931
NKP-KBC-MKF1254-637A-e		4	37	280	275	375	872	40	1396	1467	72	1300	2281	1340	495	446	580	438	650	1000	581	856	2½	1430	1860	700	230	650	610	20	6	19	M16	1036
NKP-KBC-MKF1502-637-e	150	2	37	360	325	480	1037	155	1567	1632	116	1465	2346	1500	345	501	580	523	775	1000	631	956	3	1595	1900	700	250	750	690	30	6	24	M20	1197
NKP-KBC-MKF1502-645-e		2	45	360	325	480	1037	155	1567	1632	116	1465	2346	1500	345	501	580	523	775	1000	631	956	3	1595	1900	700	250	750	690	30	6	24	M20	1222
NKP-KBC-MKF1502-655-e		2	55	360	325	480	1037	155	1567	1632	116	1465	2346	1500	345	501	580	523	775	1000	631	956	3	1595	1900	700	250	750	690	30	6	24	M20	1294
NKP-KBC-MKF1502-675-e		2	75	360	325	480	1037	205	1567	1632	116	1465	2346	1500	345	501	680	523	775	1050	631	956	3	1595	2000	750	250	750	690	30	6	24	M20	1493
NKP-KBC-MKF1503-645-e		3	45	360	325	480	1037	80	1567	1632	116	1465	2496	1500	495	501	580	523	775	1000	631	956	3	1595	2050	750	275	750	690	30	6	24	M20	1291
NKP-KBC-MKF1503-655-e		3	55	360	325	480	1037	80	1567	1632	116	1465	2496	1500	495	501	580	523	775	1000	631	956	3	1595	2050	750	275	750	690	30	6	24	M20	1362

※制御盤の寸法はBN3S型をご参照ください。

NKP-KB（呼水槽・盤付）

■外形寸法図

●フランジ規格：吸込 10K 並形、吐出 20K

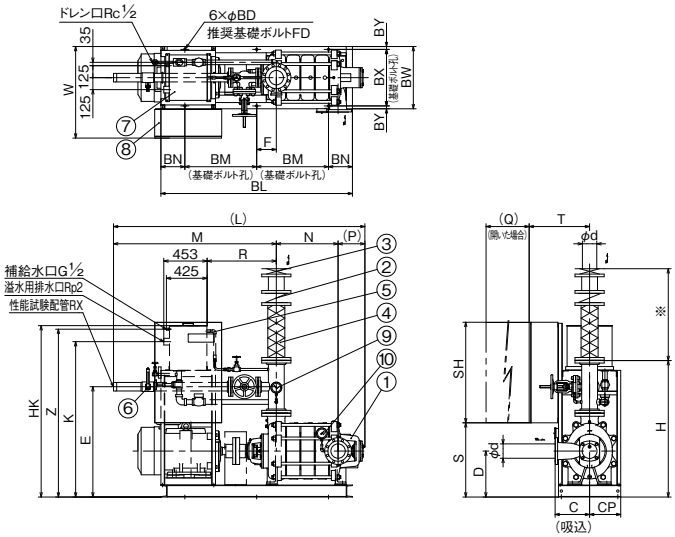

No	部　品　名	個数
1	ポンプ	1
2	逆止弁	1
3	仕切弁	1
4	フランジ式フレキ	1
5	水温上昇防止用逃し配管	1
6	流量計	1
7	呼水槽（警報装置付き）	1
8	制御盤	1
9	圧力計	1
10	連成計	1

※弁及びフランジ式フレキは現地にて当図の通り組付けをお願いします。
●図は代表図です。機種や仕様によっては多少形状が異なる場合があります。
●設計変更などにより仕様が一部変更となる場合があります。
実施計画に当たりましては、納入仕様書をご要求ください。

■寸法表

（単位：mm）

型　　式	呼称径 d	段数	出力 kW	C	CP	D	E	F	H	HK	K	L	M	N	P	Q	R	S	SH	T	W	X	Z	BL	BM	BN	BW	BX	BY	BD	FD	概算質量 kg
NKP-KB-MKF1254-645A-e	125	4	45	280	275	375	952	295	1162	1607	1440	2130	1440	495	195	580	548	650	1000	581	856	2½	1570	1650	1000	325	550	510	20	19	M16	1075
NKP-KB-MKF1254-655D-e		4	55	280	275	375	952	295	1162	1607	1440	2130	1440	495	195	580	548	650	1000	581	856	2½	1570	1650	1000	325	550	510	20	19	M16	1142
NKP-KB-MKF1503-675-e	150	3	75	360	325	480	1152	280	1427	1790	1623	2475	1700	495	280	680	723	775	1050	631	956	3	1753	1850	700	225	650	590	30	24	M20	1552
NKP-KB-MKF1504-675-e		4	75	360	325	480	1152	205	1427	1790	1623	2625	1700	645	280	680	723	775	1050	631	956	3	1753	2000	750	250	650	590	30	24	M20	1691

※制御盤の寸法はBN3S型をご参照ください。

NKP-K（呼水槽付）

■外形寸法図

●フランジ規格：吸込 10K 並形、吐出 20K

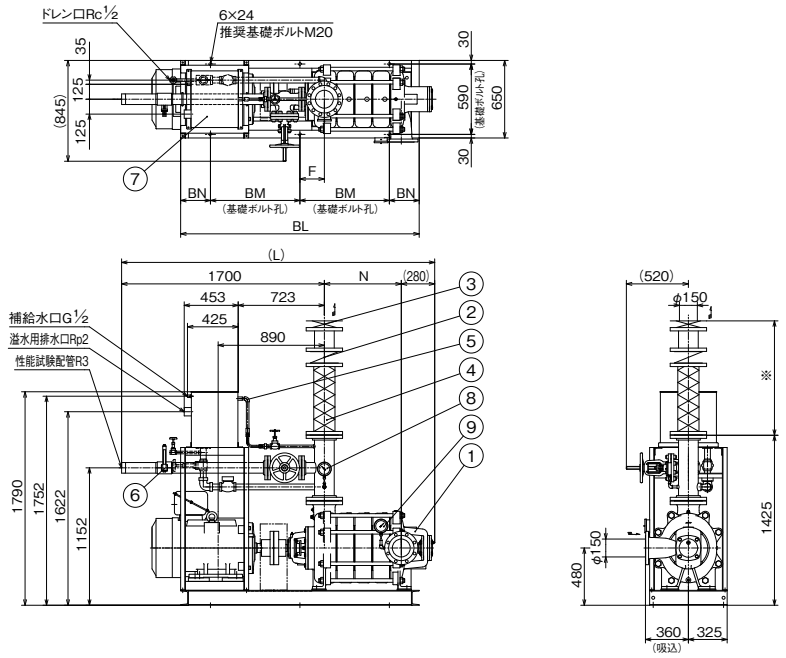

No	部　品　名	個数
1	ポンプ	1
2	逆止弁	1
3	仕切弁	1
4	フランジ式フレキ	1
5	水温上昇防止用逃し配管	1
6	流量計	1
7	呼水槽（警報装置付き）	1
8	圧力計	1
9	連成計	1

※弁及びフランジ式フレキは現地にて当図の通り組付けをお願いします。
●図は代表図です。機種や仕様によっては多少形状が異なる場合があります。
●設計変更などにより仕様が一部変更となる場合があります。
実施計画に当たりましては、納入仕様書をご要求ください。

■寸法表

（単位：mm）

型　　式	呼称径 φ	段数	出力 kW	F	L	N	BL	BM	BN	概算質量 kg
NKP-K-MKF1503-690-e	150	4	45	280	2475	495	1850	700	225	1518
NKP-K-MKF1504-690-e		4	55	205	2625	645	2000	750	250	1587

※制御盤の寸法はBN3S型をご参照ください。

NKP-KBC（呼水槽・盤・圧力チャンバ付）

■外形寸法図

●フランジ規格：吸込 10K 並形、吐出 20K

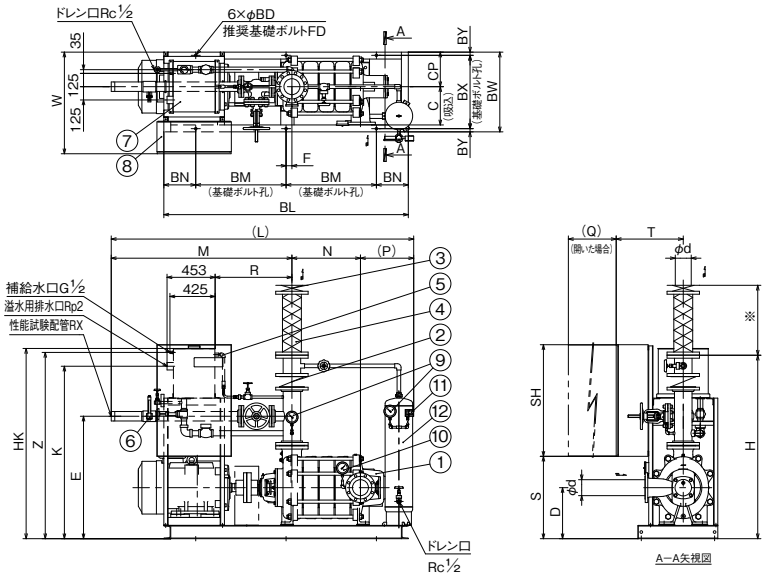

No	部　品　名	個数
1	ポンプ	1
2	逆止弁	1
3	仕切弁	1
4	フランジ式フレキ	1
5	水温上昇防止用逃し配管	1
6	流量計	1
7	呼水槽（警報装置付き）	1
8	制御盤	1
9	圧力計	2
10	連成計	1
11	圧力スイッチ	1
12	圧力チャンバ（PC5-20K）	1

※弁及びフランジ式フレキは現地にて当図の通り組付けをお願いします。
●図は代表図です。機種や仕様によっては多少形状が異なる場合があります。
●設計変更などにより仕様が一部変更となる場合があります。
実施計画に当たりましては、納入仕様書をご要求ください。

■寸法表

（単位：mm）

型　　式	呼称径 d	段数	出力 kW	C	CP	D	E	F	H	HK	K	L	M	N	P	Q	R	S	SH	T	W	X	Z	BL	BM	BN	BW	BX	BY	BD	FD	概算質量 kg
NKP-KBC-MKF1254-645A-e	125	4	45	280	275	375	952	70	1449	1607	1440	2381	1440	495	446	580	548	650	1000	581	856	2½	1570	1920	700	260	650	610	20	19	M16	1133
NKP-KBC-MKF1254-655D-e		4	55	280	275	375	952	70	1449	1607	1440	2381	1440	495	446	580	548	650	1000	581	856	2½	1570	1920	700	260	650	610	20	19	M16	1199
NKP-KBC-MKF1503-675-e	150	3	75	360	325	480	1152	130	1726	1790	1623	2696	1700	495	501	680	723	775	1050	631	956	3	1753	2150	800	275	750	690	30	24	M20	1616
NKP-KBC-MKF1504-675-e		4	75	360	325	480	1152	55	1726	1790	1623	2846	1700	645	501	680	723	775	1050	631	956	3	1753	2300	850	300	750	690	30	24	M20	1694

※制御盤の寸法はBN3S型をご参照ください。

NKP-KC（呼水槽・圧力チャンバ付）

■外形寸法図

●フランジ規格：吸込 10K 並形、吐出 20K

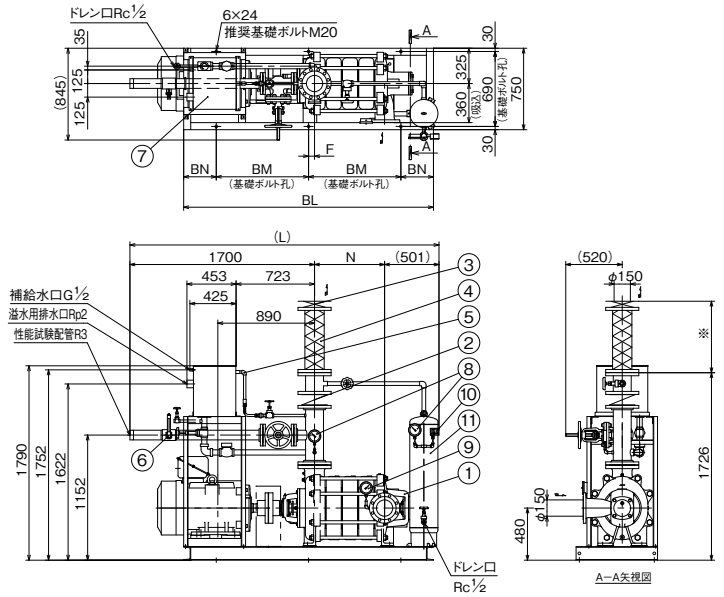

No	部　品　名	個数
1	ポンプ	1
2	逆止弁	1
3	仕切弁	1
4	フランジ式フレキ	1
5	水温上昇防止用逃し配管	1
6	流量計	1
7	呼水槽（警報装置付き）	1
8	圧力計	2
9	連成計	1
10	圧力スイッチ	1
11	圧力チャンバ (PC5-20K)	1

※弁及びフランジ式フレキは現地にて当図の通り組付けをお願いします。
●図は代表図です。機種や仕様によっては多少形状が異なる場合があります。
●設計変更などにより仕様が一部変更となる場合があります。
実施計画に当たりましては、納入仕様書をご要求ください。

■寸法表

（単位：mm）

型　　式	呼称径	段数	出力 kW	F	L	N	BL	BM	BN	概算質量 kg
NKP-KC-MKF1503-690-e	150	3	90	130	2150	495	2150	800	275	1590
NKP-KC-MKF1504-690-e		4	90	55	2300	645	2300	850	300	1659

※制御盤の寸法はBN3S型をご参照ください。

■用　途

● スプリンクラー

■特　長

①IE1-S2 電動機搭載製品です。
②大水量の範囲の仕様に適しております。
③高押込仕様にも対応可能です。

■ユニット特殊仕様

・異電圧仕様（400/440V）	・SIM 電動機仕様
・国土交通省仕様（平成 31 年度版）	・呼水槽満減水（フロート式 / 電極式 3P）
・一次圧力調整取出口	・呼水槽減水（電極式 2P）
・制御盤位置逆仕様	・呼水槽液面表示用パイプ付

※制御盤の特殊仕様は制御盤ページをご参照ください。

■使用ポンプ標準仕様表

ポンプ		MF型
揚液	液質	清水
	液温	0~40℃
吸込全揚程		選定図を参照
構造	羽根車	クローズ
	軸封	グランドパッキン
	軸受	ローラーベアリング
材質	羽根車	CAC406
	主軸	S45C
	ケーシング	FC250
電動機	効率	IE1相当S2定格
	起動方法	スターデルタ起動
	種類	全閉外扇屋内形
	電源	三相·200V/220V
	同期回転速度	1800min^{-1}
フランジ規格	吸込側	JIS10K薄形
	吐出側	JIS10K並形·JIS20K　仕様表を参照
塗装色		マンセル7.5R4/14

■認定番号（MF 型）

ポンプ型式	認定番号	
	基本型	ユニット1,2型
MF200（-2-3,-3-3）	PA8-02-02	PUA8-02-02
MF200（-2-3-5,-2-3-6,-3-3-5）	PA8-02-03	PUA8-02-03

■型式説明

NKP - K - MF 200 - Ⅱ - 3-6

①　②　③　④　⑤　⑥

①認定型消火ポンプユニット
②呼水槽付
③ポンプ機種
④吸込・吐出口径
⑤段数
⑥タイプ

■選定図

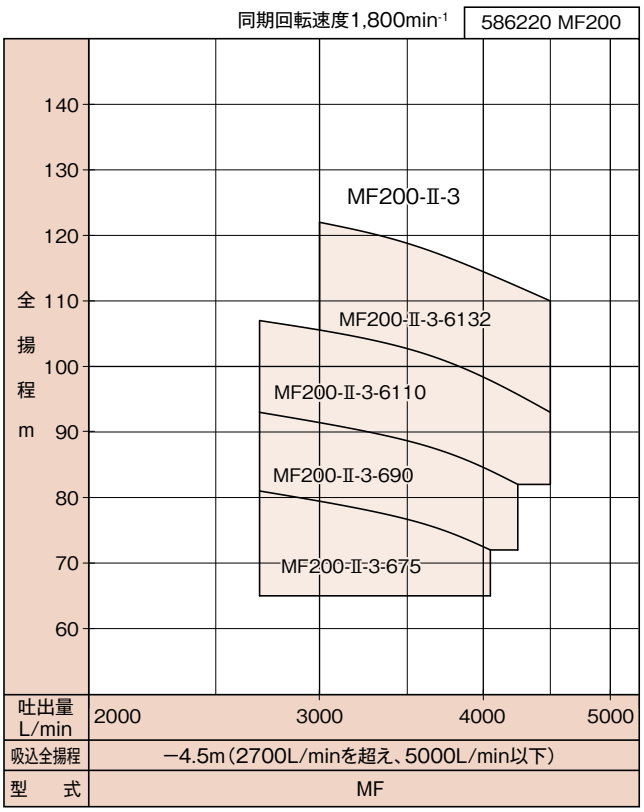

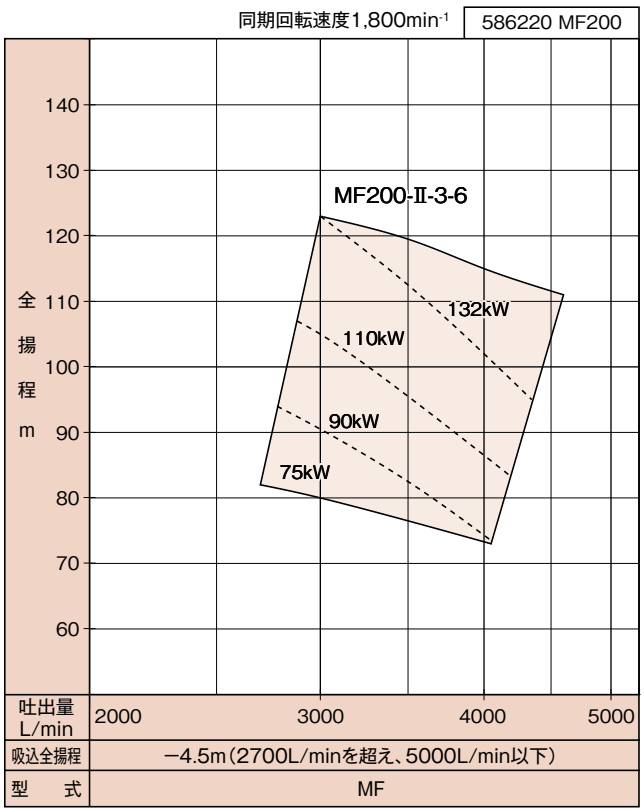

■仕様表

●MF 型

型　式	呼称径 mm	出力 kW	段数	吐出量 L/min・全揚程 m スプリンクラー用 30個 2700 L/min	40個 3600 L/min	締切全揚程 m	許容押込圧力 MPa	フランジ規格
MF200-Ⅱ-3	200	75	2	81.0	76.0	85.5	0.39	吸込 10K 薄形 吐出 10K 並形
		90		93.0	88.0	98.0	0.29	
		110		107.0	102.0	111.0	0.59	吸込 10K 薄形 吐出 20K
		132			118.0	128.0		
MF200-Ⅱ-3-6		75			80.0	特性曲線にて確認ください。	0.39	吸込 10K 薄形 吐出 10K 並形
		90			93.0		0.29	
		110			110.0		0.59	吸込 10K 薄形 吐出 20K
		132			119.0			

■用　途

- スプリンクラー
- 連結送水管
- 泡消火

■特　長

①大水量の範囲の仕様に適し、最適な機種がお選びいただけます。
②ポンプはオイルバス軸受採用により耐久力が優れています。
③必要部品をコンパクトにまとめたユニットタイプで設計、据付け、取り扱い、コストともに有利な商品です。

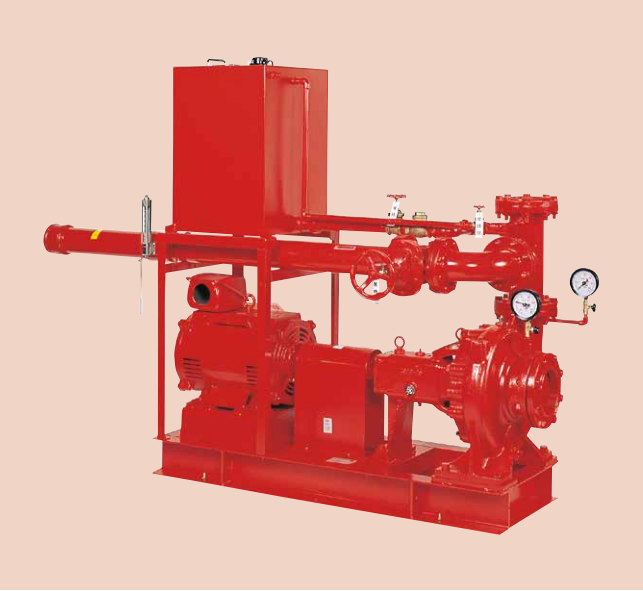

■使用ポンプ標準仕様表

揚　液	液　質	清水
	液　温	0~40℃
吸込全揚程		選定図を参照
構　造	羽根車	クローズ
	軸　封	グランドパッキン
	軸　受	オイルバス式開放玉軸受
材　質	羽根車	CAC406
	主　軸	SUS403
	ケーシング	FC200（150×125A·B） FCD450（200×150C、D）
電動機	効　率	IE1相当_S2定格
	起動方式	スターデルタ起動
	種　別	全閉外扇屋内形
	電　源	三相·200/220V
	同期回転速度	1800min^{-1}
フランジ規格		JIS10K並形
塗装色		マンセル7.5R4/14

■ユニット特殊仕様

- 異電圧仕様（400/440V）
- 国土交通省仕様（平成 31 年度版）
- 呼水槽満減水（フロート式 / 電極式 3P）
- 呼水槽減水（電極式 2P）
- 呼水槽腐敗水防止装置付
- 呼水槽液面表示用パイプ付
- 一次圧力調整取出口

※制御盤の特殊仕様は BN2S 型を御参照ください。

■認定番号

ポンプ型式	認定番号	
	基本型	ユニット1,2型
LSF150×125（2700L）	PA7-02	PUA7-02
LSF150×125（1500~3500L）	PA7-02-01	PUA7-02-01
LSF200×150C	PA8-02	PUA8-02
LSF200×150D	PA8-02-01	PUA8-02-01

■型式説明

NKP - K B - LSF 150 × 125 A

①　②　③　④　⑤　⑥　⑦

①認定型消火ポンプユニット
②呼水槽付
③制御盤付
④ポンプ機種
⑤吸込口径
⑥吐出口径
⑦タイプ

■選定図

同期回転速度1800min-1　586240 LSF

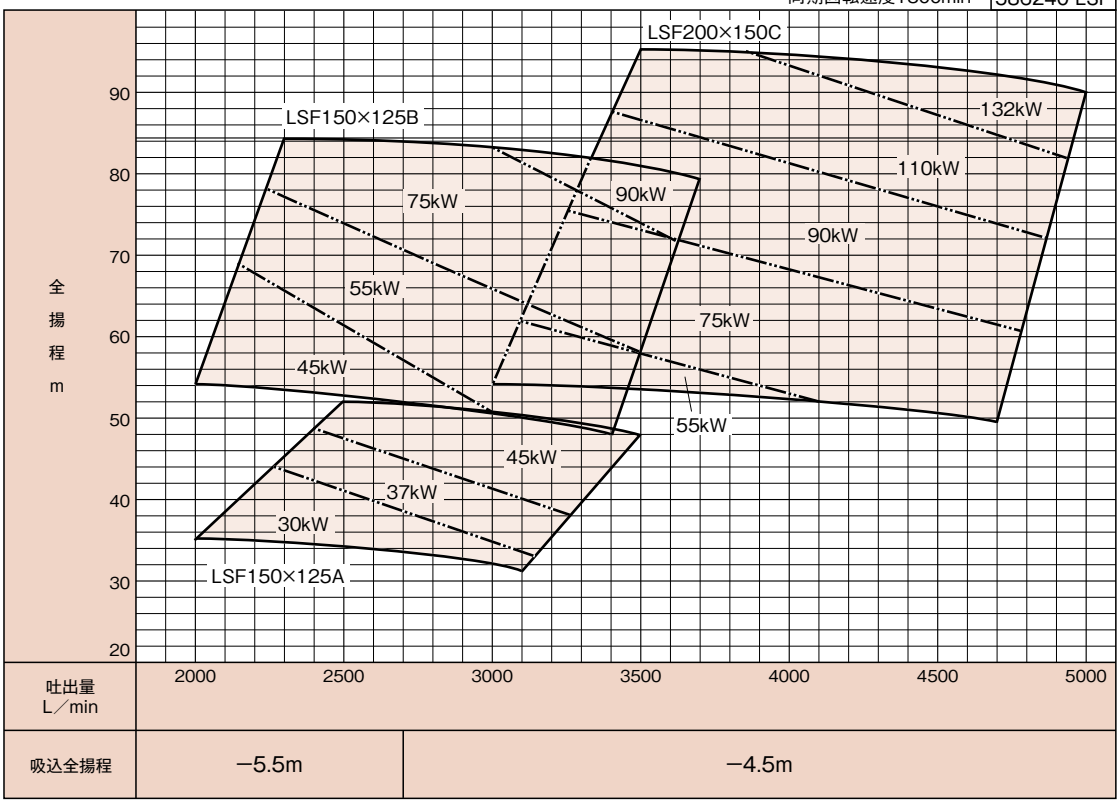

■仕様表

型式	吸込呼称径 mm	吐出呼称径 mm	出力 kW	吐出量 L/min・全揚程 m スプリンクラー用 30個 2700 L/min	スプリンクラー用 40個 3600 L/min	連結送水管用 3個 2400 L/min	締切全揚程 m	許容押込圧力 MPa
LSF150×125A	150	125	30	38.5		42.0	特性曲線にて確認ください	0.77
			37	45.0		48.0		
			45	52.0		48.5		
LSF150×125B			45	57.0		63.5		0.45
			55	70.0		75.0		
			75	83.0		84.0		
			90		80.0			
LSF200×150C	200	150	55		57.0			0.98
			75		71.5			
			90		85.0			
			110		95.0			
			132					

■用　途

- 屋内消火栓
- 屋外消火栓
- スプリンクラー

■特　長

①トップランナー効率（IE3 相当）の規制に対応した製品です。
②屋内消火栓からスプリンクラーまで機種が豊富で、仕様に合わせた最適な機種がお選びいただけます。
③立型ポンプの採用により、コンパクトな設計で据え付け面積も少なく、また芯出しも不要です。

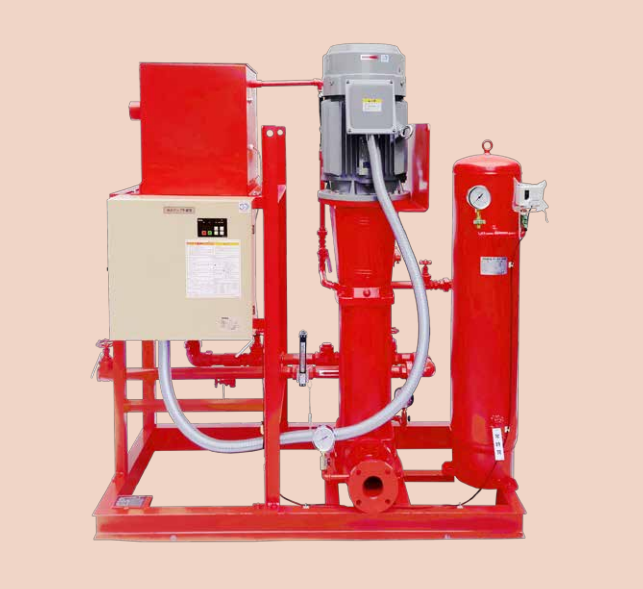

■使用ポンプ標準仕様表

揚　液	液　質	清水
	液　温	0~40℃
吸込全揚程		-6m(20℃)
構　造	羽根車	クローズ
	軸　封	メカニカルシール
材　質	羽根車	SUS304
	主　軸	SUS431
	上部ケーシング	FC250
	下部ケーシング	FC250
	中間ケーシング	SUS304
	外　筒	SUS304
電動機	効　率	トップランナー効率(IE3)
	起動方式	スターデルタ起動
	種　別	全閉外扇屋内形
	電　源	三相·200/220V
	同期回転速度	3600min^{-1}
フランジ規格	吸込側	JIS10K並形
	吐出側	JIS10K並形 JIS20K
塗装色		マンセル7.5R4/14

■ユニット特殊仕様

- 異電圧仕様（400/440V）
- 国土交通省仕様（平成 31 年度版）
- 一次圧力調整取出口
- 制御盤位置逆
- 呼水槽容量変更（100L）
- 呼水槽満減水（フロート式 / 電極式 3P）
- 呼水槽減水（電極式 2P）

■認定番号

ポンプ型式	認定番号	
	基本型	ユニット1,2型
SVGF65X50-e	PA3-02-12	PUA3-02-12
SVGF80X65-e	PA4-02-07	PUA4-02-07

■型式説明

NKP - K B C - SVGF 65 × 50 - 5 - 6 15 A - e

①　②　③　④　⑤　⑥　⑦　⑧　⑨　⑩　⑪　⑫

①認定型消火ポンプユニット
②呼水槽付
③制御盤付
④起動用水圧開閉装置付
⑤ポンプ機種
⑥吸込口径
⑦吐出口径
⑧段数
⑨周波数　5：50Hz、6：60Hz
⑩出力
⑪タイプ
⑫トップランナー効率（IE3 相当）電動機搭載品

■選定図

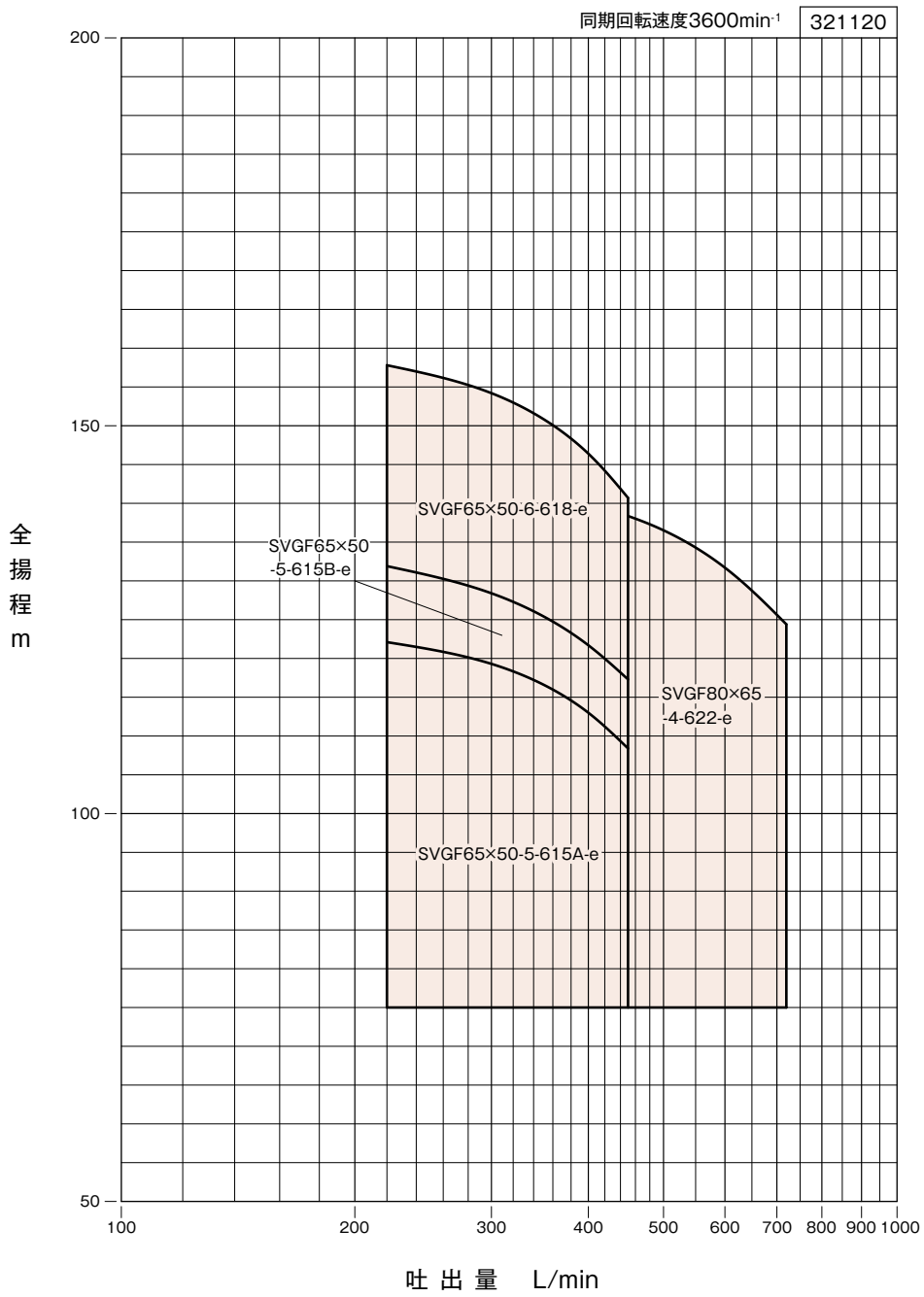

■仕様表

型　式	吸込呼称径 mm	吐出呼称径 mm	出力 kW	段数	吐出量 L/min・全揚程 m 屋内消火栓用 1号 2個 300 L/min	1号1個 2号1個 220 L/min	屋外消火栓用 1個 400 L/min	スプリンクラー用 3個 270 L/min	5個 450 L/min	(8個) 480 L/min	8個 720 L/min	共同住宅 240 L/min	締切全揚程 m	許容押込圧力 MPa	性能試験配管 A	フランジ規格
SVGF65×50-5-615A-e	65	50	15	5	119.3	122.1	112.6	120.4	108.4			121.5	122.5	0.14	40	吸込 JIS10K並形 吐出 JIS10K並形
SVGF65×50-5-615B-e			15	5	128.4	131.9	121.8	129.8	117.3			131.1	135.0	0.77	40	吸込 JIS10K並形 吐出 JIS20K
SVGF65×50-6-618-e			18.5	6	154.2	157.8	145.8	155.7	140.7			157.0	160.3	0.52	40	
SVGF80×65-4-622-e	80	65	22	4			140.0		138.3	137.3	124.4		143.8	0.69	50	

※(　)内の個数は、小区画型ヘッドの場合を示す。

NKP-KB（呼水槽・盤付）

■外形寸法図

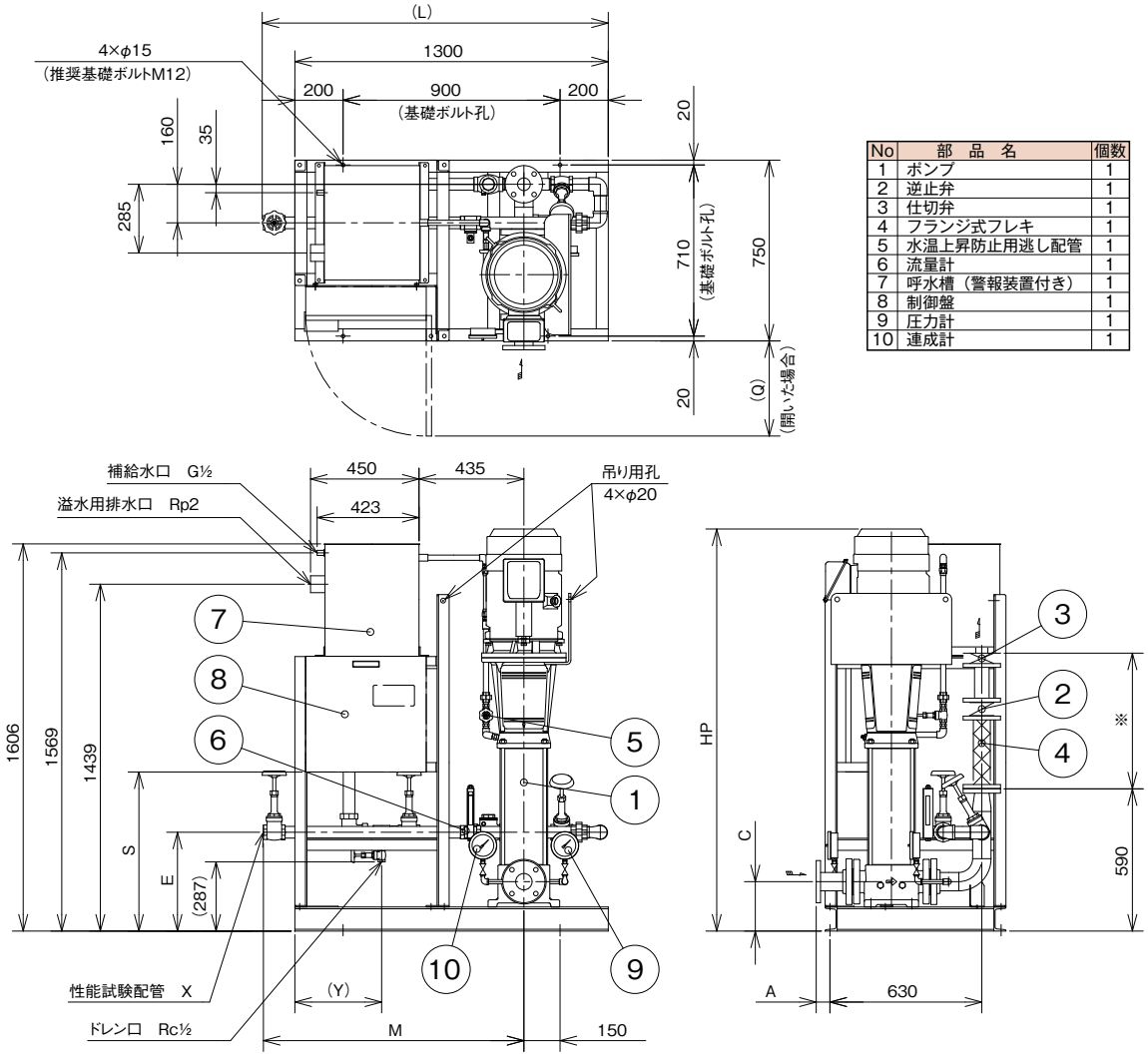

No	部　品　名	個数
1	ポンプ	1
2	逆止弁	1
3	仕切弁	1
4	フランジ式フレキ	1
5	水温上昇防止用逃し配管	1
6	流量計	1
7	呼水槽（警報装置付き）	1
8	制御盤	1
9	圧力計	1
10	連成計	1

※弁及びフランジ式フレキは現地にて当図の通り組付けをお願いします。
●図は代表図です。機種や仕様によっては多少の形状が異なる場合があります。
●設計変更などにより仕様が一部変更となる場合があります。実施計画に当たりましては、納入仕様書をご要求ください。

■寸法表

（単位 :mm）

型　　式	呼称径 吸込	呼称径 吐出	出力 kW	段数	フランジ規格 吸込	フランジ規格 吐出	A	C	E	HP	L	M	Q	S	X	Y	概算質量 kg
NKP-KB-SVGF65×50-5-615A-e	65	50	15	5	JIS10K 並形	JIS10K 並形	57	205	410	1508	1436	1081	395	660	Rc1 ½	360	459
NKP-KB-SVGF65×50-5-615B-e			15	5	JIS10K 並形	JIS20K	57	205	410	1508	1438	1081	395	660	Rc1 ½	355	468
NKP-KB-SVGF65×50-6-618-e			18.5	6	JIS10K 並形	JIS20K	57	205	410	1608	1438	1081	455	650	Rc1 ½	355	495
NKP-KB-SVGF80×65-4-622-e	80	65	22	4	JIS10K 並形	JIS20K	105	242	416	1574	1476	1113	705	650	Rc2	355	589

※制御盤の寸法はBN3S型をご参照ください。

NKP-KBC（呼水槽・盤・圧力チャンバ）

■外形寸法図

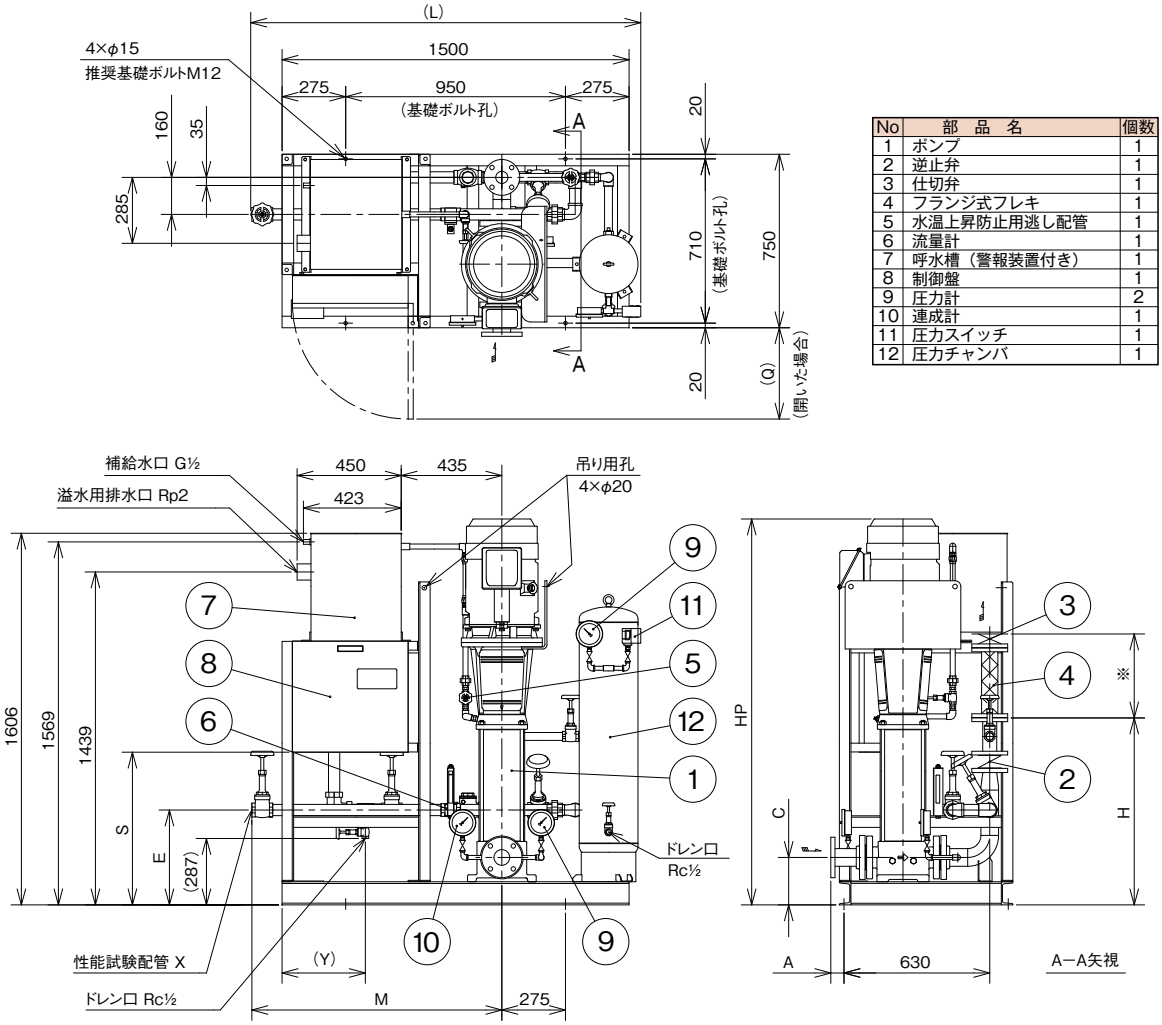

No	部　品　名	個数
1	ポンプ	1
2	逆止弁	1
3	仕切弁	1
4	フランジ式フレキ	1
5	水温上昇防止用逃し配管	1
6	流量計	1
7	呼水槽（警報装置付き）	1
8	制御盤	1
9	圧力計	2
10	連成計	1
11	圧力スイッチ	1
12	圧力チャンバ	1

※弁及びフランジ式フレキは現地にて当図の通り組付けをお願いします。
●図は代表図です。機種や仕様によっては多少の形状が異なる場合があります。
●設計変更などにより仕様が一部変更となる場合があります。実施計画に当たりましては、納入仕様書をご要求ください。

■寸法表

（単位：mm）

型　　式	呼称径 吸込	呼称径 吐出	出力 kW	段数	フランジ規格 吸込	フランジ規格 吐出	A	C	E	H	HP	L	M	Q	S	X	Y	圧力チャンバ型式	概算質量 kg
NKP-KBC-SVGF65×50-5-615A-e	65	50	15	5	JIS10K 並形	JIS10K 並形	57	205	410	808	1508	1686	1081	395	660	Rc1 ½	360	PC5-10K	499
NKP-KBC-SVGF65×50-5-615B-e			15	5	JIS10K 並形	JIS20K	57	205	410	848	1508	1688	1081	395	660	Rc1 ½	355	PC5-20K	518
NKP-KBC-SVGF65×50-6-618-e			18.5	6	JIS10K 並形	JIS20K	57	205	410	848	1608	1688	1081	455	650	Rc1 ½	355	PC5-20K	545
NKP-KBC-SVGF80×65-4-622-e	80	65	22	4	JIS10K 並形	JIS20K	105	242	416	814	1574	1726	1113	705	650	Rc2	355	PC5-20K	639

※制御盤の寸法はBN3S型をご参照ください。

■特　長

- 非常動力装置（エンジン）は、新基準においては、言及されておりませんが、別に設けられた協会において、自家発電設備の基準に適合したエンジンを組み合わせて製作しております。
- エンジンの合格証とポンプの合格証は別々に貼られています。
- 制御盤（自動起動盤）はエンジン同様自家発電設備認定委員会において認定された製品です。
- バッテリーも蓄電池設備認定委員会において消防庁告示第2号に適合し、認定されたものを使用しています。

■設置指針

エンジン付消火ポンプの設置基準としては、政令化されておりませんが、各所轄の消防所署の判断によって設置が認められています。
しかしながら、消防庁の通達等によっておおむね指針が示されておりますのでご紹介しておきます。

（イ）昭和50年2月12日　消防安第14号

当該原動機（エンジン）が次の基準に適合する場合、消防法施行令第32条（特例として消防署が設置を認める基準）の規定を適用し、当該原動機（エンジン）を非常電源として認めてさしつかえない。

（1）自家発電設備の基準（昭和48年2月10日消防庁告示第1号）のうち、内燃機関に係る規定に適合するものであること。

（2）常用電源が停電したときに自動的に起動するか、又は内燃機関が常時人がいて、停電時において直ちに操作することができる場所に設けられるものであること。

（ロ）昭和50年7月10日　消防安第77号〔既存防火対象物に対する消防用設備等の技術上の特例基準の適用について〕抜粋

加圧送水装置に自家発電設備の基準に適合する内燃機関が設けられている場合で、当該内燃機関が常用電源の停電時に自動的に起動するものであるか、又は常時人がいて、停電時において直ちに操作することができる場所に設けられているときは、当該内燃機関を加圧送水装置の非常電源とみなしてさしつかえないものであること。

（ハ）昭和55年3月12日　消防予第37号

非常動力装置（エンジン）を次により設ける場合は、令第32条の規定を適用し、新築の防火対象物（床面積の合計が2000m²以下のものに限る）に設置する屋内消火栓設備の加圧送水装置の非常電源の代替として認めてさしつかえない。

（1）非常動力装置は自家発電設備の基準（昭和48年消防庁告示第一号）に適合するものであること。

（2）非常動力装置は停電を確認したら自動的に起動するものであること。ただし運転及び保守の管理が行うことができる者がいて、かつ停電時において直ちに操作することができる場所に設けるものにあっては手動式とすることができる。

（3）非常動力装置は規則第12条第4号ロの規定に準じて設けること。

（4）非常動力装置を1時間以上駆動できるための換気設備及び操作のための照明装置を設けた室に設けること。

（5）非常動力装置は床面積の合計が2000m²以下の屋内消火栓設備の加圧送水装置の非常電源の代替として認められるが、屋内消火栓設備の起動装置及び表示灯に対しては別途非常電源が必要であること。

（6）屋内消火栓設備の加圧送水装置の原動機は電動機によるものとする。

※外形寸法図、エンジン仕様についてはお問合せください。

■システム図

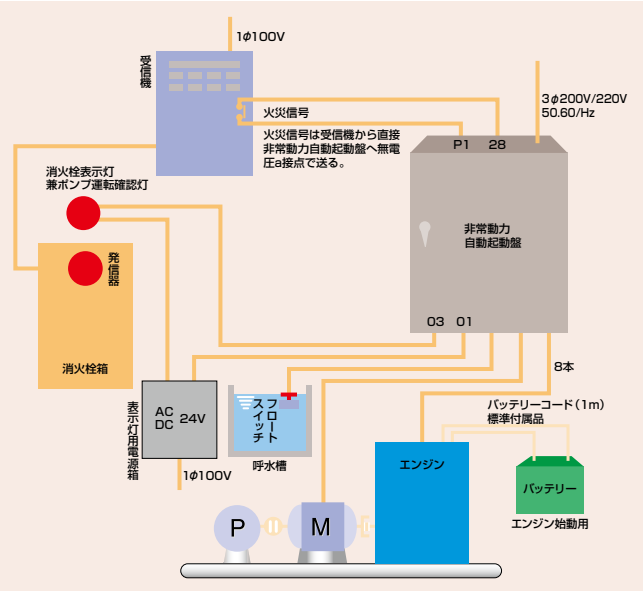

■システムフロー

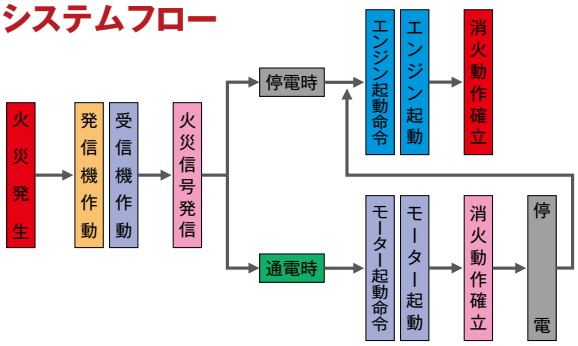

■型式説明

NKP - K - MKFD 125 2 - 6 15 A -e

①　②　③　④　⑤　⑥　⑦　⑧　⑨

①認定型消火ポンプユニット
②呼水槽付
③ポンプ機種
④吸込、吐出呼称径
⑤段数
⑥周波数　5：50Hz　6：60Hz
⑦出力
⑧タイプ
⑨トップランナー効率（IE3相当）電動機搭載品

JPF-SVM 型

火災でもないのにスプリンクラー等の消火ポンプが何故か起動してしまうことがあります。これは漏水であったり、あるいは圧力タンクの空気が水に溶け込んだりして、配管内の圧力が下がってしまうためで、いったん起動してしまうと手動で停止させなければなりません。
となると管理人のいない所では、長い時間運転し続ける事になりかねません。大きな電力が無駄に消費される事になります。
JPF 型補助加圧ポンプユニットは、消火ポンプが起動する前に自動的に配管内の圧力を回復させ、消火ポンプの無駄な動作を防ぎます。

■用　途

- スプリンクラー設備の補助加圧

■特　長

①主要部品をコンパクトにまとめたユニットタイプですので、設計、施工が容易です。
②シンプルな構造になっていますので、取扱いが簡単です。
③受水槽付きですので、水源を別に設ける必要がありません。
④ポンプはオールステンレスですので、長期間運転しない場合でも、錆び付きやロックがありません。
⑤受水槽なしタイプもラインナップしています。（消防用補助タンクへの接続になります。）
⑥トップランナー効率（IE3 相当）電動機を搭載した省エネポンプです。

■標準仕様

制御方式		圧力スイッチによる起動･停止	
ユニット型式		受水槽付	受水槽なし
		JPF-SVM	JPF-SVM-R
取扱液	液質	清　水	
	液温	0~40℃	
設置場所		屋内（周囲温度 0~40℃･85%RH以下）	
使用電源		三相200/220V 〔許容範囲:±10%以内 相間アンバランス3%以内〕	
ポンプ		SVM型立形多段ポンプ	
電動機	効率	トップランナー効率（IE3 相当）（0.55kWはIE3効率相当）	
	起動方式	直入起動	
	種別	全閉外扇屋外形	
	電源	三相･200/220V	
	同期回転速度	3600min^{-1}	
ユニット塗装色		電動機／ポンプ（FC鋳物）:マンセルN-1近似色 配管類:マンセル7.5R4/14	
受水槽	有効容量	約120L	―
	給水方式	ボールタップ15A	
	塗装色	（外面）マンセル 7.5R4/14	
制御盤	構造	屋内閉鎖鋼板製･搭載型	
	始動方式	直入起動	
	始動条件	受水槽水位規定値以上･保護継電器が動作していないこと	
	保護	電動機過負荷･漏電･受水槽減水（空転防止）	
	インターロック	消火ポンプ起動信号入力（無電圧a接点）	
	計器	電流計	
	盤面表示	電源･運転･非常停止（インターロック）･故障･減水	
	外部端子	運転･故障･減水	
	塗装色	マンセル 5Y7/1 半ツヤ	

■選定図

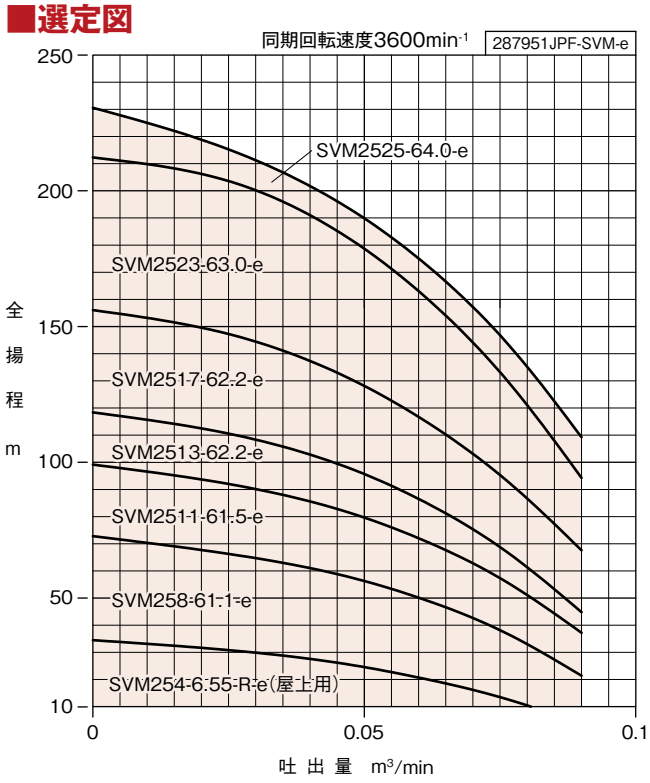

■仕様表

区分	型式	呼称径 mm 吸込	呼称径 mm 吐出	出力 kW	相･電圧 V	標準仕様 吐出量 L/min	標準仕様 全揚程 m	標準仕様 締切揚程 m	標準仕様 起動圧力 MPa	標準仕様 停止圧力 MPa	圧力スイッチ 型式	使用ポンプ型式
受水槽なし	JPF-SVM254-6.55-R-e	25(Rc1)	25(Rc1)	0.55	三相･200/220	25	30.0	34.0	0.20	0.30	SNS-C103Q	SVM254-6.55-e
受水槽付	JPF-SVM258-61.1-e	―		1.1			66.0	72.0	0.55	0.65	SNS-C110Q	SVM258-61.1-e
	JPF-SVM2511-61.5-e			1.5			92.0	99.0	0.80	0.90		SVM2511-61.5-e
	JPF-SVM2513-62.2-e			2.2			110.0	118.0	0.90	1.10	SNS-C120Q	SVM2513-62.2-e
	JPF-SVM2517-62.2-e			2.2			147.0	156.0	1.25	1.45		SVM2517-62.2-e
	JPF-SVM2523-63.0-e			3.0			203.0	212.0	1.70	2.00	SNS-C130Q	SVM2523-63.0-e
	JPF-SVM2525-64.0-e			4.0			215.0	230.0	1.80	2.10		SVM2525-64.0-e

JPF-SVM 型

■型式説明

JPF - SVM 25 4 - 6 .55 -R -e

① ② ③ ④ ⑤ ⑥ ⑦ ⑧

①補助加圧ポンプユニット
②ポンプ機種
③吐出口径
④段数
⑤周波数　5：50Hz、6：60Hz
⑥出力
⑦区分　-R：受水槽なし
　　無：受水槽付
⑧トップランナー効率（IE3）電動機搭載品
※0.55kW は IE3 効率相当です。

■ユニットの選定及び圧力設定についての注意

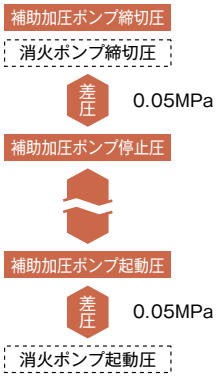

①補助加圧ポンプの締切圧力が、消火ポンプの締切圧力より高い機種を選定してください。
②補助加圧ポンプの起動圧力は、消火ポンプの起動圧力より0 .05 MPa 高く設定してください。
③補助加圧ポンプの停止圧力は、消火ポンプの締切圧力より0 .05 MPa 低く設定してください。

※受水槽なしの場合は、実揚程分を差し引いて、圧力設定を行ってください。

■作動フロー

①配管内の圧力が低下すると、圧力スイッチによりこれを検知して、補助加圧ポンプが起動します。
②配管内の圧力が上昇すると、圧力スイッチによりこれを検知して、補助加圧ポンプが停止します。
③実際の火災の場合は、補助加圧ポンプが起動しても、配管内の圧力は更に下がりますので、消火ポンプがすぐに起動します。
④消火ポンプの起動信号（無電圧 a 接点）を接続すれば、消火ポンプの起動時に、補助加圧ポンプを停止させることができます。（インターロック）

■システム図

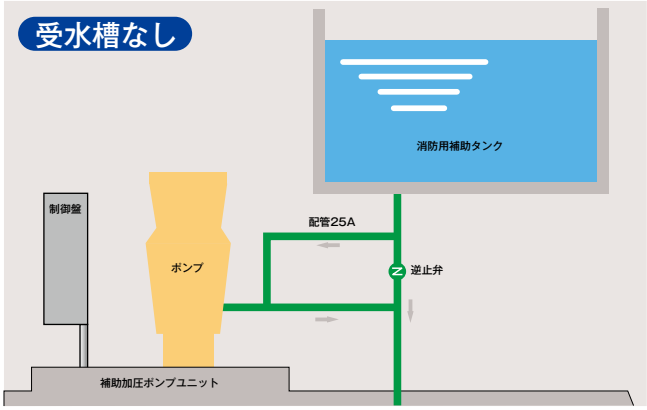

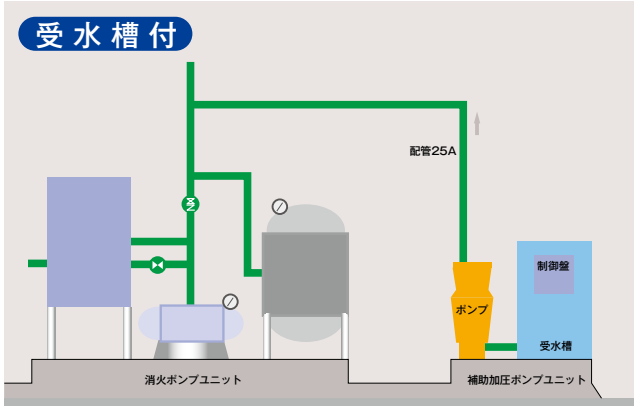

JPF-SVM 型

■外形寸法図

受水槽なし

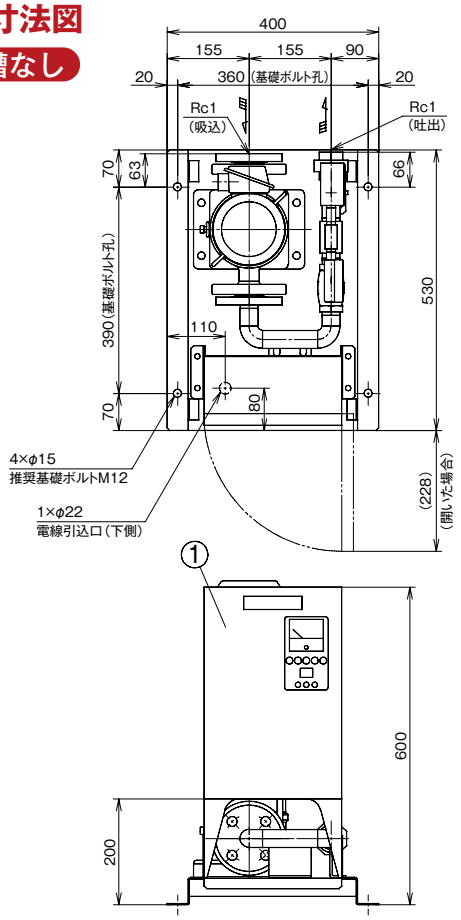

■部品表

	部　品　名	個数
1	制　御　盤	1
2	ポ　ン　プ	1
3	圧　力　計	1
4	圧力スイッチ	1
5	逆　止　弁	1
6	ユ　ニ　オ　ン	1
7	相フランジ	1

■寸法表

（単位：mm）

型　　式	出力 kW	吐　出 呼称径	概算質量 kg
JPF-SVM254-6.55-R-e	0.55	25 (Rc1)	49

※1 全長寸法は電動機メーカーにより多少異なることがあります。

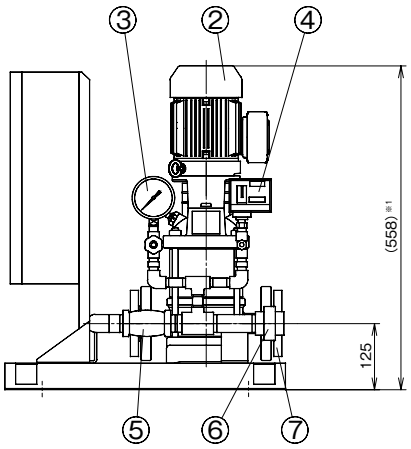

■外形寸法図

受水槽付

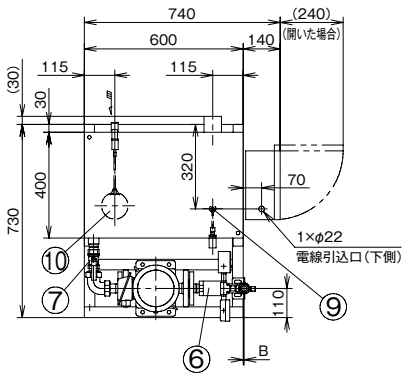

■部品表

	部　品　名	個数
1	制　御　盤	1
2	ポ　ン　プ	1
3	受　水　槽	1
4	圧　力　計	1
5	圧力スイッチ	1

	部　品　名	個数
6	逆　止　弁	1
7	ボールバルブ	2
8	ユ　ニ　オ　ン	1
9	フロートスイッチ	1
10	ボールタップ	1

■寸法表

（単位：mm）

型　　式	出力 kW	吐　出 呼称径	A	B	概算質量 kg
JPF-SVM258-61.1-e	1.1	25 (Rc1)	742	1	115
JPF-SVM2511-61.5-e	1.5		818	1	120
JPF-SVM2513-62.2-e	2.2		854	4	124
JPF-SVM2517-62.2-e	2.2		926	4	126
JPF-SVM2523-63.0-e	3.0		1062	4	136
JPF-SVM2525-64.0-e	4.0		1105	4	143

概算質量は乾燥質量で、受水槽内水質量を含んでいません。
※1 全長寸法は電動機メーカーにより多少異なることがあります。

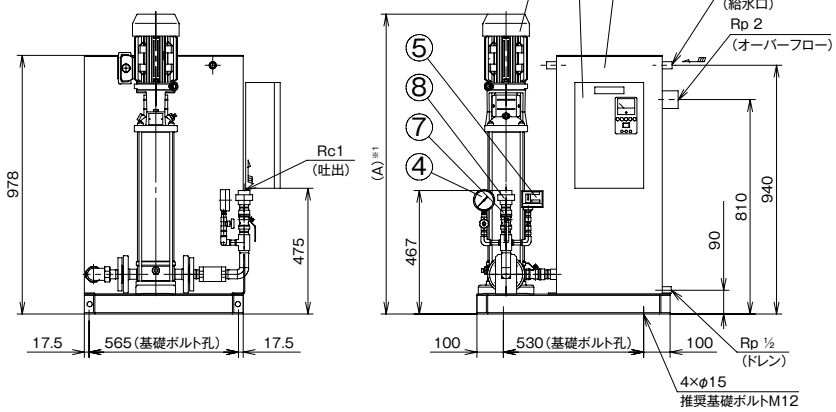

NXFT 型

■用　途

● 特定施設水道連結型スプリンクラー設備

■特　長

①ステンレス製補助水槽の採用…補助水槽本体には、自重が軽く、サビに強いステンレスパネルタンク（SUS444）を採用しています。リサイクル可能で環境にやさしい製品です。補助水槽は、1.0m³、1.5m³、2.0m³、3.0m³ の 4 タイプをラインナップしました。

②ステンレスポンプ採用…サビに強く、長寿命のステンレスポンプNX型を採用。NX型ポンプは静音タイプ。全閉外扇屋内型の電動機を採用しており、防湿対策を強化しています。

③マイコン搭載型制御盤…マイコン搭載により、制御盤のコンパクト化をはかりました。高機能制御盤の採用により、多彩な機能、簡単な操作性を実現。視認性の良いデジタル表示器を採用し、電源電圧・運転電流を表示します。また、警報も全て番号表示することで異常時の原因がわかりやすく素早い対応ができます。（一部、LED 表示灯を使用）

④トップランナー効率（IE3 相当）電動機を搭載した省エネポンプです。

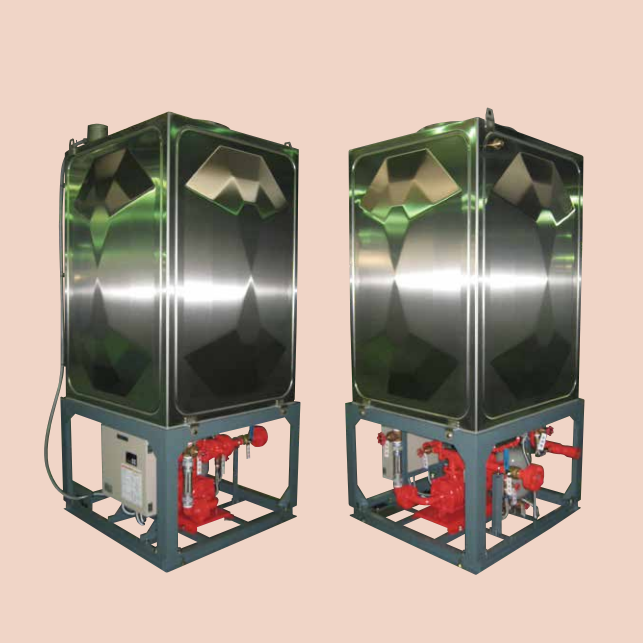

■標準仕様

設置場所		屋内設置※
揚　液	液　質	清　水
	液　温	0~40℃
材　質	インペラ	SUS304
	主　軸	SUS304
	ケーシング	SCS13
	補助水槽	ステンレスパネルタンク（SUS444）　耐震1.0G
	ベース	SS400
ポンプ構造	羽根車	クローズ
	軸　封	メカニカルシール
	軸　受	密封玉軸受
電動機	効　率	トップランナー効率（IE3相当）
	起動方式	直入起動
	種　別	全閉外扇屋内形
	電　源	三相·200/220V
	同期回転速度	3600min⁻¹
フランジ規格	吸込側	JIS10K　並型
	吐出側	JIS10K　並型
ポンプ部塗装色		マンセル7.5R4/14
起動方式		自動火災報知器からの信号（無電圧a接点）による起動

※屋外に設置する場合は、屋外カバー（特別付属品）を設置してください。

■特殊仕様

補助水槽	補助水槽架台·ベース　溶融亜鉛メッキ
ユニット	起動方式（圧力タンク式）
制 御 盤	補助水槽満減水警報 漏電警報

※寒冷地でのご使用の際は、ご相談ください。

■特別付属品

·屋外カバー	·内はしご（SUS444）※1
·外はしご（STKM）	·電極

※1 補助水槽呼称容量　1.0m³、2.0m³ の場合は特別付属品となります。
　　補助水槽呼称容量　1.5m³、3.0m³ の場合は標準付属品となります。

■認定番号

ポンプ型式	認定番号
NXFT40×40-e	PTA1-45-2号

■消防法施行令の改正

火災発生時に自力で非難することが著しく困難な者が入所する社会福祉施設の防火安全対策の強化が図られ、小規模福祉施設においても施設の実態に応じた消防用設備等を設置することが義務付けられました。

◆スプリンクラー設備の設置基準見直しについて

改正前

延べ床面積:1000㎡未満

スプリンクラー設備·
特定施設水道連結型スプリンクラー設備
設置必要

延べ床面積
275㎡未満
設置不要

→

改正後（平成27年4月1日施行）

基準面積:1000㎡未満

スプリンクラー設備·
特定施設水道連結型スプリンクラー設備
設置必要

275㎡未満の施設（令別表第一（6）項ロ）にも適用出来るようになりました。

◆特定施設水道連結型スプリンクラー設備の設置基準見直しについて

改正前

施設分類（改正前）
特定施設（社会福祉施設） 令別表第一（6）項ロ

→

改正後（平成27年4月1日施行）

施設分類（改正後）
特定施設（社会福祉施設） 令別表第一（6）項ロ ※（6）項ロの内容変更

→

改正後（平成28年4月1日施行）

施設分類（改正後）
特定施設（社会福祉施設） 令別表第一（6）項ロ
避難の為に患者の介護が必要な病院 令別表第一（6）項イ（1）
避難の為に患者の介護が必要な有床診療所 令別表第一（6）項イ（2）

■システム例

NXFT型消火ポンプは、小規模社会福祉施設のスプリンクラー設備専用に設置する場合に使用します。

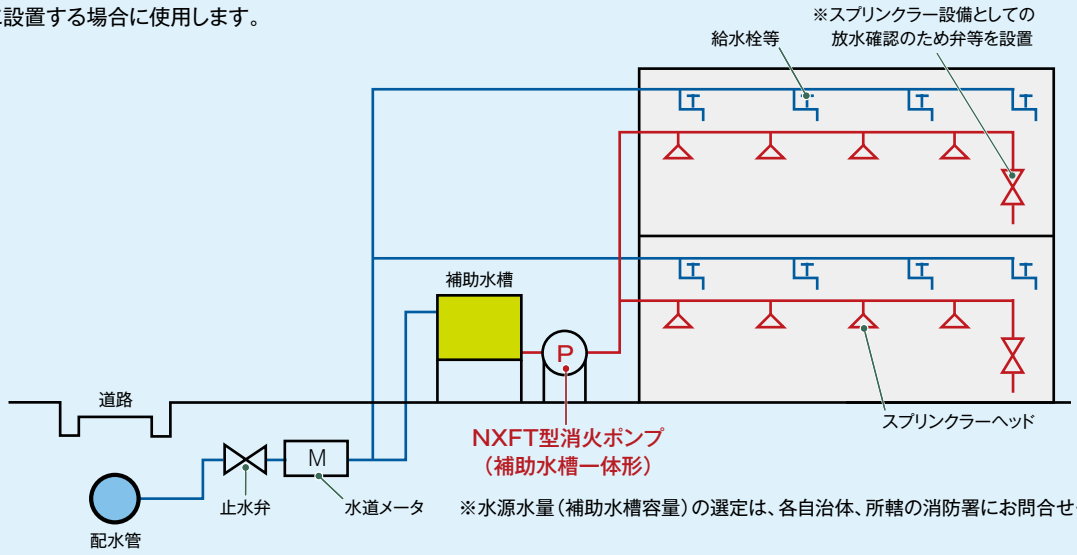

※水源水量（補助水槽容量）の選定は、各自治体、所轄の消防署にお問合せください。

■ポンプ選定例

ヘッドの種類	壁及び天井の仕上げ	スプリンクラーヘッド			ポンプ	
		水源水量 m³	放水量 L/min	放水圧力 MPa	吐出量 L/min	全揚程 m
小区画型ヘッド 開放型ヘッド 共通	火災予防上支障がある場合（※1）	0.6 × ヘッド個数（最大 4）	30 × ヘッド個数（最大 4）	0.05	35 × ヘッド個数（最大 4）	H≧ h1+h2+5
	火災予防上支障がない場合（※2）	1.2 （※3）	15 × ヘッド個数（最大 4）	0.02	20 × ヘッド個数（最大 4）	H≧ h1+h2+2

H：ポンプ全揚程、h1：配管摩擦損失水頭、h2：高低差　　消防予第 230 号による

※1：内装仕上げが難燃材料以下
※2：内装仕上げが準不燃材料以上
※3：スプリンクラーヘッドの個数によりません。

■選定図

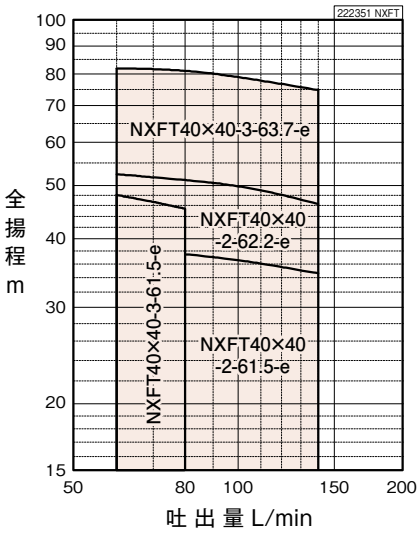

■仕様表

型　式	周波数 Hz	吸込呼称径 mm	吐出呼称径 mm	出力 kW	段数	吐出量 L/min・全揚程 m			許容押込圧力 MPa	性能試験配管 A	補助水槽容量 m³	認定番号
						60 L/min	80 L/min	140 L/min				
NXFT40×40-2-61.5-e	60	40	40	1.5	2	38.4	37.5	34.6	0.2	25	1.0 1.5 2.0 3.0	PTA1-45-2号
NXFT40×40-3-61.5-e				1.5	3	48.1	45.4	—				
NXFT40×40-2-62.2-e				2.2	3	52.5	51.2	46.3				
NXFT40×40-3-63.7-e				3.7	3	82.0	81.1	74.8				

■型式説明

NKP - B C - NXFT 40 × 40 - 3 - 6 3.7 - e

①　②　③　④　⑤　⑥　⑦　⑧　⑨　⑩

①認定型消火ポンプユニット
②制御盤付
③起動用水圧開閉装置付
④ポンプ機種
⑤吸込口径
⑥吐出口径
⑦段数
⑧周波数　5：50Hz、6：60Hz
⑨出力
⑩トップランナー効率（IE3 相当）電動機搭載品

NKP-B-NXFT（補助水槽付）補助水槽容量 1.0m³・1.5m³

■外形寸法図

●フランジ規格：吸込・吐出 10K並形

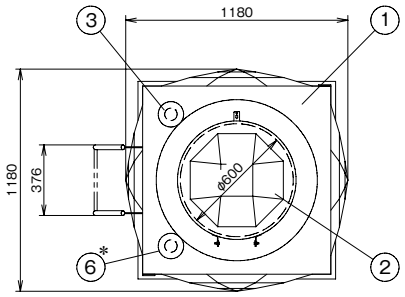

※1　1×φ28グロメット付
（客先電源線引込口）
（制御盤底面）

※2　5×φ22グロメット付
（客先信号線取出口･計装線引込口）
（制御盤底面）

※3　1×φ28グロメット付
（客先電源線引込口）
（屋外カバーを設置した場合）
（制御盤までの配線はお客様にて施工ください。）

※4　3×φ22グロメット付
（客先信号線取出口･計装線引込口）
（屋外カバーを設置した場合）
（制御盤までの配線はお客様にて施工ください。）

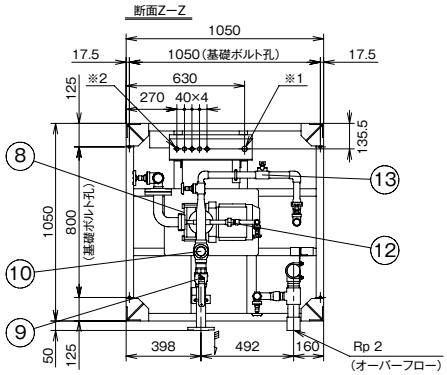

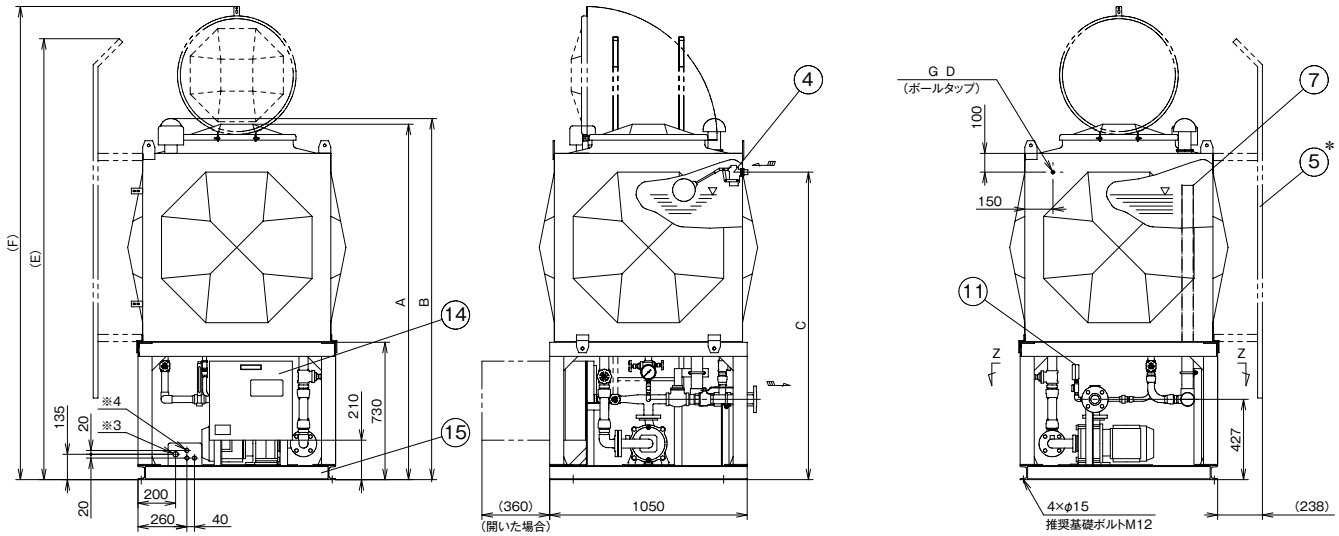

■部品表

No	部品名	備　考
1	補助水槽	SUS444
2	マンホール	SUS444
3	通気管	ABS
4	ボールタップ	
5	外梯子*	STKM
6	電極*	SUS
7	オーバーフロー管	50A
8	消火ポンプ	SUS
9	仕切弁	CAC 40A
10	逆止弁	CAC 40A（スイング式）
11	圧力計	
12	水温上昇防止用逃し配管	15A
13	性能試験配管	25A
14	制御盤	屋内型
15	共通架台	SS400

●補助水槽は単板構造です。*印は標準付属品ではありません。補助水槽容量1.0m³には内梯子は付属しておりません。
●屋外で使用する場合には、必ず屋外カバー（特別付属品）を設置してください。必要に応じて凍結防止対策を実施してください。
●制御盤寸法は440×420×130です。
●図は代表図です。機種や仕様によっては多少形状が異なる場合があります。
●設計変更などにより仕様が一部変更となる場合があります。実施計画に当たりましては、納入仕様書をご要求ください。

■寸法表

（単位：mm）

補助水槽 呼称容量 m³	補助水槽 保有水量 m³	補助水槽 有効水量 m³	型　式	吸込 呼称径	吐出 呼称径	出力 kW	段数	A	B	C	D	E	F	概算 質量 kg
1.0	0.75	0.70	NXFT40×40-2-61.5-e	40	40	1.5	2	1889	1919	1634	¾	2350	2520	333
			NXFT40×40-3-61.5-e			1.5	3							333
			NXFT40×40-2-62.2-e			2.2	2							338
			NXFT40×40-3-63.7-e			3.7	3							345
1.5	1.25	1.20	NXFT40×40-2-61.5-e			1.5	2	2389	2419	2134	1	2860	3020	368
			NXFT40×40-3-61.5-e			1.5	3							368
			NXFT40×40-2-62.2-e			2.2	2							373
			NXFT40×40-3-63.7-e			3.7	3							380

NKP-B-NXFT（補助水槽付）補助水槽容量 2.0m³・3.0m³

■外形寸法図

●フランジ規格：吸込・吐出 10K並形

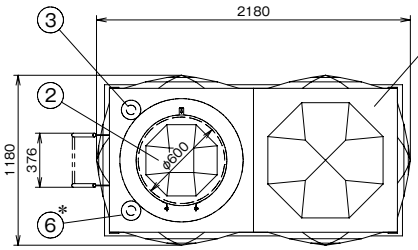

※1　1×φ28グロメット付
（客先電源線引込口）
（制御盤底面）

※2　5×φ22グロメット付
（客先信号線取出口･計装線引込口）
（制御盤底面）

※3　1×φ28グロメット付
（客先電源線引込口）
（屋外カバーを設置した場合）
（制御盤までの配線はお客様にて施工ください。）

※4　3×φ22グロメット付
（客先信号線取出口･計装線引込口）
（屋外カバーを設置した場合）
（制御盤までの配線はお客様にて施工ください。）

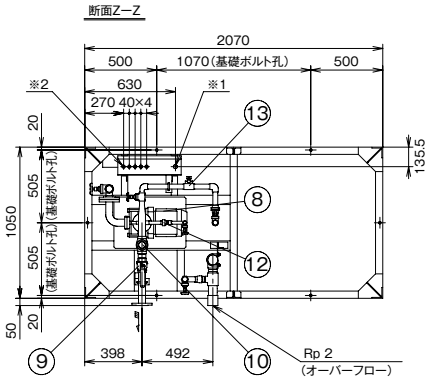

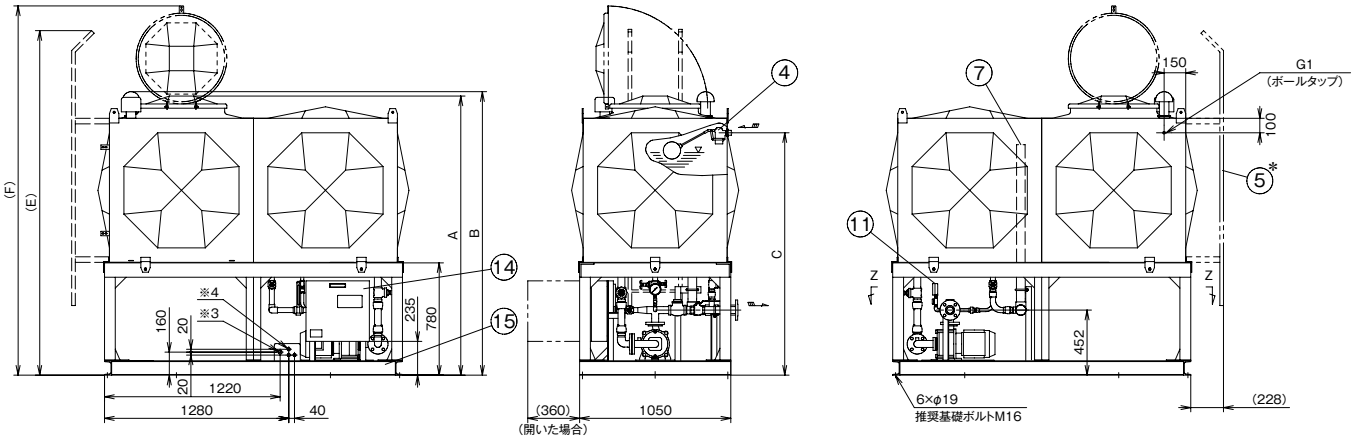

■部品表

No	部品名	備　考
1	補助水槽	SUS444
2	マンホール	SUS444
3	通気管	ABS
4	ボールタップ	
5	外梯子*	STKM
6	電極*	SUS
7	オーバーフロー管	50A
8	消火ポンプ	SUS
9	仕切弁	CAC 40A
10	逆止弁	CAC 40A（スイング式）
11	圧力計	
12	水温上昇防止用逃し配管	15A
13	性能試験配管	25A
14	制御盤	屋内型
15	共通架台	SS400

●補助水槽は単板構造です。*印は標準付属品ではありません。補助水槽容量2.0m³には内梯子は付属しておりません。
●屋外で使用する場合には、必ず屋外カバーを設置してください。必要に応じて凍結防止対策を実施してください。
●制御盤寸法は440×420×130です。
●図は代表図です。機種や仕様によっては多少形状が異なる場合があります。
●設計変更などにより仕様が一部変更となる場合があります。実施計画に当たりましては、納入仕様書をご要求ください。

■寸法表

（単位：mm）

補助水槽 呼称容量 m³	補助水槽 保有水量 m³	補助水槽 有効水量 m³	型　式	吸込 呼称径	吐出 呼称径	出力 kW	段数	A	B	C	E	F	概算 質量 kg
2.0	1.45	1.35	NXFT40×40-2-61.5-e	40	40	1.5	2	1939	1969	1684	2400	2570	580
			NXFT40×40-3-61.5-e			1.5	3						580
			NXFT40×40-2-62.2-e			2.2	2						585
			NXFT40×40-3-63.7-e			3.7	3						591
3.0	2.50	2.40	NXFT40×40-2-61.5-e			1.5	2	2439	2469	2184	2900	3070	620
			NXFT40×40-3-61.5-e			1.5	3						620
			NXFT40×40-2-62.2-e			2.2	2						625
			NXFT40×40-3-63.7-e			3.7	3						631

NKP-BC-NXFT（起動用水圧開閉装置付・補助水槽付）
補助水槽容量 1.0m³・1.5m³

■外形寸法図

●フランジ規格：吸込・吐出 10K並形

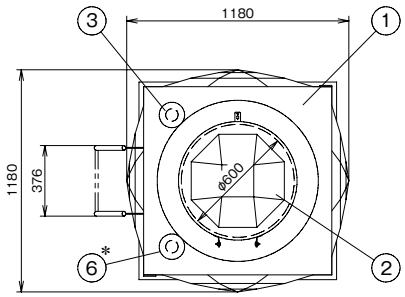

※1　1×φ28グロメット付
（客先電源線引込口）
（制御盤底面）

※2　5×φ22グロメット付
（客先信号線取出口･計装線引込口）
（制御盤底面）

※3　1×φ28グロメット付
（客先電源線引込口）
（屋外カバーを設置した場合）
（制御盤までの配線はお客様にて施工ください。）

※4　3×φ22グロメット付
（客先信号線取出口･計装線引込口）
（屋外カバーを設置した場合）
（制御盤までの配線はお客様にて施工ください。）

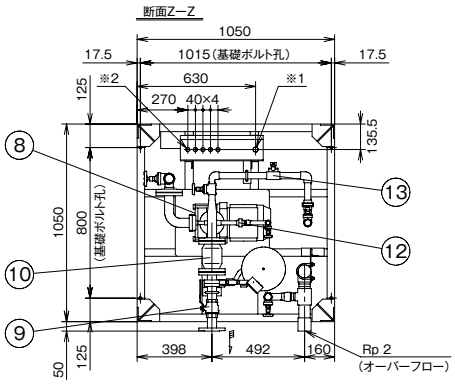

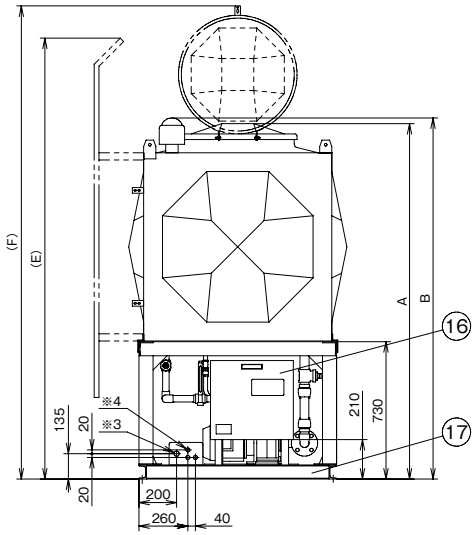

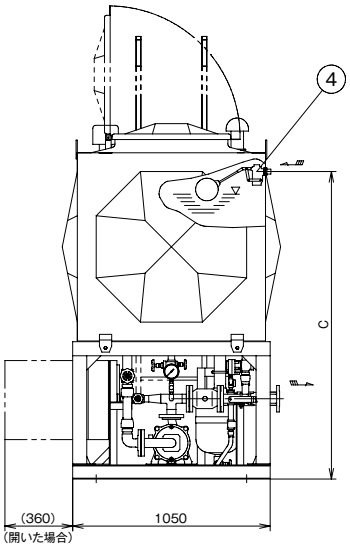

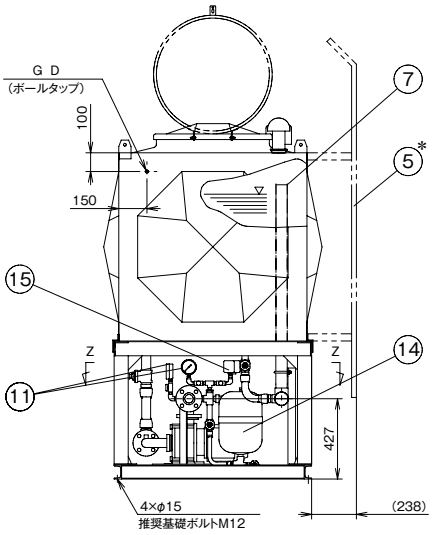

■部品表

No	部品名	備　考
1	補助水槽	SUS444
2	マンホール	SUS444
3	通気管	ABS
4	ボールタップ	
5	外梯子*	STKM
6	電極*	SUS
7	オーバーフロー管	50A
8	消火ポンプ	SUS
9	仕切弁	CAC 40A
10	逆止弁	FC 40A（緩衝式）
11	圧力計	
12	水温上昇防止用逃し配管	15A
13	性能試験配管	25A
14	圧力タンク	ダイヤフラム式（10L）
15	圧力スイッチ	
16	制御盤	屋内型
17	共通架台	SS400

●補助水槽は単板構造です。*印は標準付属品ではありません。補助水槽容量1.0m³には内梯子は付属しておりません。
●屋外で使用する場合には、必ず屋外カバー（特別付属品）を設置してください。必要に応じて凍結防止対策を実施してください。
●制御盤寸法は440×420×130です。
●図は代表図です。機種や仕様によっては多少形状が異なる場合があります。
●設計変更などにより仕様が一部変更となる場合があります。実施計画に当たりましては、納入仕様書をご要求ください。

■寸法表

（単位：mm）

補助水槽 呼称容量 m³	補助水槽 保有水量 m³	補助水槽 有効水量 m³	型　式	吸込 呼称径	吐出 呼称径	出力 kW	段数	A	B	C	D	E	F	概算 質量 kg
1.0	0.75	0.70	NXFT40×40-2-61.5-e	40	40	1.5	2	1889	1919	1634	¾	2350	2520	358
			NXFT40×40-3-61.5-e			1.5	3							358
			NXFT40×40-2-62.2-e			2.2	2							363
			NXFT40×40-3-63.7-e			3.7	3							371
1.5	1.25	1.20	NXFT40×40-2-61.5-e			1.5	2	2389	2419	2134	1	2860	3020	393
			NXFT40×40-3-61.5-e			1.5	3							393
			NXFT40×40-2-62.2-e			2.2	2							398
			NXFT40×40-3-63.7-e			3.7	3							406

NKP-BC-NXFT（起動用水圧開閉装置付・補助水槽付）
補助水槽容量 2.0m³・3.0m³

■外形寸法図

●フランジ規格：吸込・吐出 10K並形

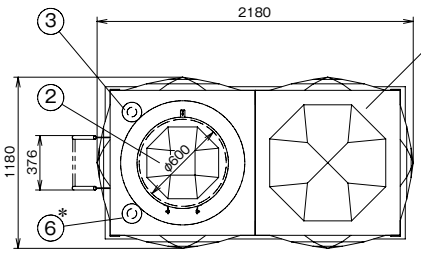

※1　1×φ28グロメット付
（客先電源線引込口）
（制御盤底面）

※2　5×φ22グロメット付
（客先信号線取出口・計装線引込口）
（制御盤底面）

※3　1×φ28グロメット付
（客先電源線引込口）
（屋外カバーを設置した場合）
（制御盤までの配線はお客様にて施工ください。）

※4　3×φ22グロメット付
（客先信号線取出口・計装線引込口）
（屋外カバーを設置した場合）
（制御盤までの配線はお客様にて施工ください。）

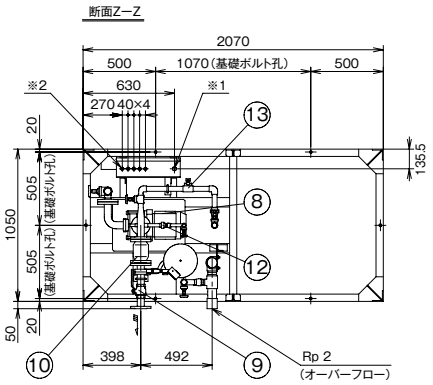

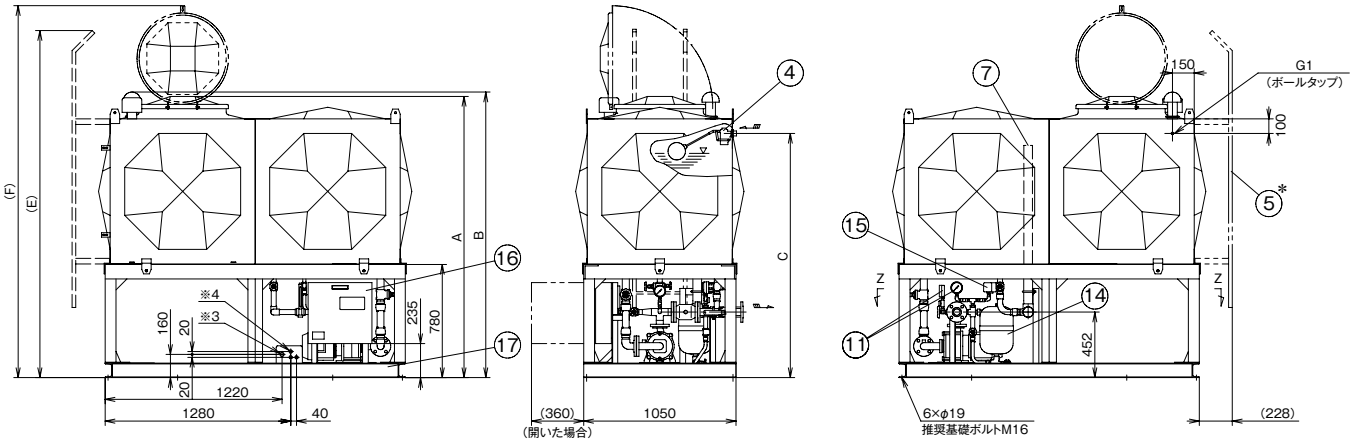

■部品表

No	部品名	備　考
1	補助水槽	SUS444
2	マンホール	SUS444
3	通気管	ABS
4	ボールタップ	
5	外梯子*	STKM
6	電極*	SUS
7	オーバーフロー管	50A
8	消火ポンプ	SUS
9	仕切弁	CAC 40A
10	逆止弁	FC 40A（緩衝式）
11	圧力計	
12	水温上昇防止用逃し配管	15A
13	性能試験配管	25A
14	圧力タンク	ダイヤフラム式（10L）
15	圧力スイッチ	
16	制御盤	屋内型
17	共通架台	SS400

●補助水槽は単板構造です。*印は標準付属品ではありません。補助水槽容量2.0m³には内梯子は付属しておりません。
●屋外で使用する場合には、必ず屋外カバーを設置してください。必要に応じて凍結防止対策を実施してください。
●制御盤寸法は440×420×130です。
●図は代表図です。機種や仕様によっては多少形状が異なる場合があります。
●設計変更などにより仕様が一部変更となる場合があります。実施計画に当たりましては、納入仕様書をご要求ください。

■寸法表

（単位：mm）

補助水槽 呼称容量 m³	補助水槽 保有水量 m³	補助水槽 有効水量 m³	型　式	吸込 呼称径	吐出 呼称径	出力 kW	段数	A	B	C	E	F	概算 質量 kg
2.0	1.45	1.35	NXFT40×40-2-61.5-e	40	40	1.5	2	1939	1969	1684	2400	2570	605
			NXFT40×40-3-61.5-e			1.5	3						605
			NXFT40×40-2-62.2-e			2.2	3						610
			NXFT40×40-3-63.7-e			3.7	3						617
3.0	2.50	2.40	NXFT40×40-2-61.5-e			1.5	2	2439	2469	2184	2900	3070	645
			NXFT40×40-3-61.5-e			1.5	3						645
			NXFT40×40-2-62.2-e			2.2	3						650
			NXFT40×40-3-63.7-e			3.7	3						657

■用　途

消火ポンプ制御盤は、消火ポンプユニットの付属装置として「加圧送水装置の基準」（平成9年6月30日付消防庁告示第8号および平成13年7月16日付一般財団法人消防設備安全センター第158号）で内容が定められており、テラルでは消火ポンプユニットとして認定を受けています。

■型式説明

BN3 L－2 A
①　②　③　④

①BN3：消火ポンプ用マイコン制御盤（トップランナー効率電動機(IE3)対応）
　BN2：消火ポンプ用マイコン制御盤（トップランナー効率電動機(IE3)非対応）
②L：直入起動
　S：スターデルタ起動
③2：200V
　4：400V
④記号なし：吸上運転（呼水槽あり）
　A　　：押込運転（呼水槽無し）

■標準仕様

型式		BN3S	BN3L	BN2S
起動方式		スターデルタ	直入	スターデルタ
電圧		三相･200/200-220V:50Hz/60Hz		
電動機出力		7.5~90kW	1.5~7.5kW	5.5~110kW
トップランナー効率電動機(IE3)対応		可	可	不可
起動条件	自動	外部起動信号（圧力スイッチまたは消火栓箱、消火栓始動装置）		
	手動	盤面の押ボタンによる		
停止条件	手動	盤面の押ボタンによる		
主幹保護		配線用遮断器（MCCB）		
進相コンデンサ		特殊仕様	オプション仕様	特殊仕様
主回路開閉		電磁接触器		
電動機保護リレー		電子サーマル		
盤面	電圧計	デジタル表示		
	電流計	デジタル表示		
	表示灯	電源表示灯		
		運転表示灯		
		停止表示灯		
		異常表示灯		
		過電流表示灯		
		呼水槽減水表示灯（押込運転の場合はありません。）		
	押ボタン	起動ボタン		
		停止ボタン		
		リセット／確定ボタン		
		設定／戻るボタン		
		ブザー停止／△ボタン		
		▽ボタン		
外部信号	有電圧	警報用電源（AC200V）		
		警報用電源（AC24V）		
	無電圧	運転（フリッカー用）		
		運転		
		運転		
		過電流		
		呼水槽減水（押込運転の場合は消火水槽減水となります。）		
		呼水槽満水（押込運転の場合は消火水槽満水となります。）		
		電源断		
		消火水槽減水（押込運転の場合は補給水槽減水となります。）		
		消火水槽満水（押込運転の場合は補給水槽満水となります。）		

※電動機出力 132kW については、お問合せください。

■特殊仕様

- 国土交通省仕様（平成31年度版）
- 起動リレーベース付
- 起動リレー組込
- 補給水槽満減水
- 自動点検装置
- 補助加圧ポンプ回路
- 進相コンデンサ
- 異電圧（400V）仕様
- DC24V起動回路
- 連動回路
- 凍結防止仕様
- トランス容量UP（100VA）
- 塗装色指定
- 起動方式変更

■外形図

外形図（BN3L）

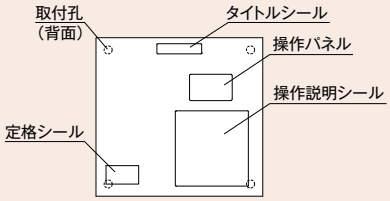

外形図（BN3S･BN2S）

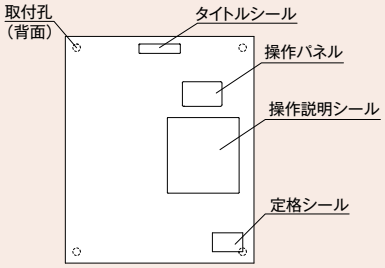

■機器構成

制御盤の機器構成（直入起動BN3L）

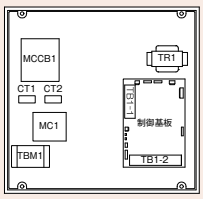

■記号の説明

TBM1	電源端子台
TB1-1,1-2	入出力端子台
MCCB1	配線用遮断器
CT1,2	変流器
MC1	電磁接触器
TR1	トランス

制御盤の機器構成（スターデルタ起動BN2S）

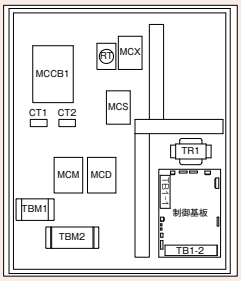

■記号の説明

TBM1	電源端子台
TBM2	電動機用端子台
TB1-1,1-2	入出力端子台
MCCB1	配線用遮断器
CT1,2	変流器
MCM,MCD,MCS	電磁接触器
MCX	電磁継電器
RT	スターデルタタイマ
TR1	トランス

制御盤の機器構成（スターデルタ起動BN3S）

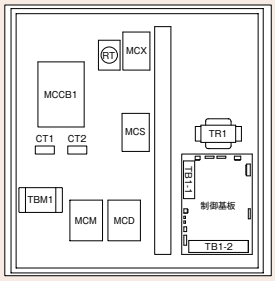

■記号の説明

TBM1	電源端子台
TB1-1,1-2	入出力端子台
MCCB1	配線用遮断器
CT1,2	変流器
MCM,MCD,MCS	電磁接触器
MCX	電磁継電器
RT	スターデルタタイマ
TR1	トランス

※制御盤の機器構成は、出力･仕様等により内容が異なる場合がありますので、別途納入仕様書等でご確認ください。

■操作部の名称と機能

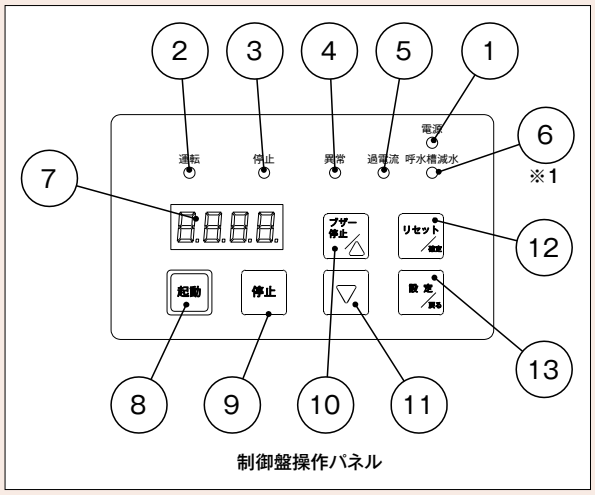

制御盤操作パネル

① 電源表示灯(白色)
電源通電中に点灯します。
② 運転表示灯(赤色)
消火ポンプ運転中に点灯します。
③ 停止表示灯(緑色)
消火ポンプ停止中に点灯します。
④ 異常表示灯(橙色)
警報出力中に点滅します。
⑤ 過電流表示灯(橙色)
過電流警報出力中に点灯します。
⑥ 呼水槽減水表示灯(橙色)
呼水槽減水警報出力中に点灯します。
呼水槽がない場合は、表示されません。
⑦ 表示部
消火ポンプ制御盤の様々な情報を表示します。
⑧ 起動スイッチ(赤色)
消火ポンプ停止中に起動スイッチを押すことにより、消火ポンプを起動できます。
⑨ 停止スイッチ(緑色)
消火ポンプ運転中に停止スイッチを押すことにより、消火ポンプを停止できます。
ただし、外部起動信号入力中にこのスイッチを押しても消火ポンプを停止することはできません。
⑩ ブザー停止 /△スイッチ(白色)
警報発生中にブザーを手動で停止する場合に使用します。
また表示切替操作や、設定モード中の "△" スイッチとして使用します。
⑪ ▽スイッチ(白色)
表示切替操作や、設定モード中の設定操作の "▽" スイッチとして使用します。
⑫ リセット / 確定スイッチ(白色)
警報を解除するときに使用します。
警報発生時に、警報の原因を解決した後このスイッチを押すことにより、警報を解除することができます。
また、設定モード中等では " 確定 " スイッチとして使用します。
⑬ 設定 / 戻るスイッチ(白色)
設定モードへの移行・解除に使用します。
また、設定モード中等では " 戻る " スイッチとして使用します。

※1：A(押込運転)型にはありません。

■外形寸法図（標準仕様時）

●BN3L型屋内壁掛型
（1.5~7.5kW）

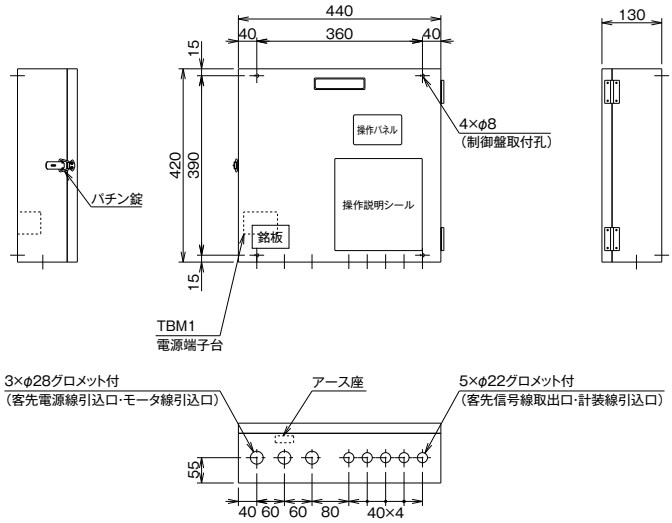

塗装色
内外面：マンセル5Y 7/1 半ツヤ

●BN2S型屋内壁掛型
（5.5~15kW）

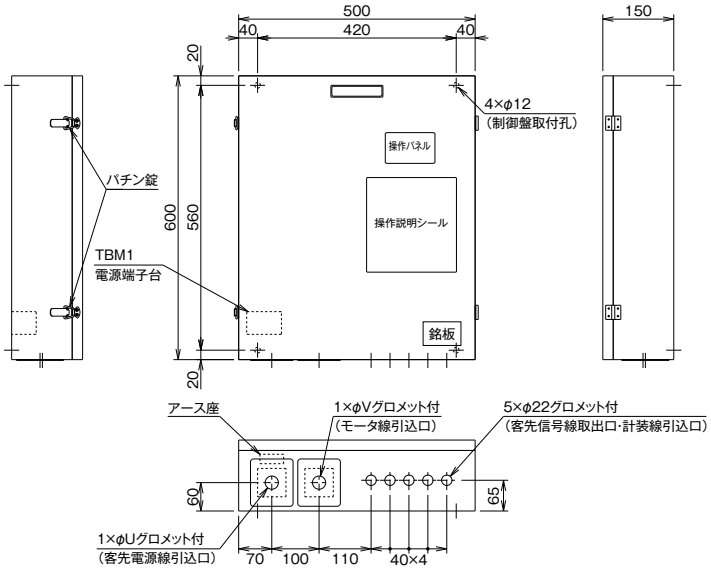

寸法表 (単位:mm)

出力	寸法	
	U	V
5.5~7.5kW	28	28
11~15kW	42	42

塗装色
内外面：マンセル5Y 7/1 半ツヤ

■外形寸法図（標準仕様時）

●BN2S型屋内壁掛型（18.5~75kW）

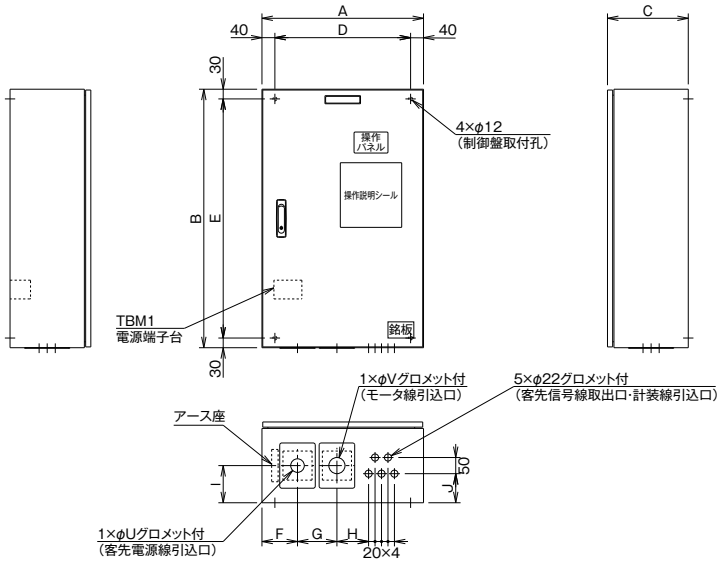

寸法表　（単位:mm）

出力	寸法											
	A	B	C	D	E	F	G	H	I	J	U	V
18.5kW	500	800	250	420	740	110	122	98	115	90	42	50
22~30kW	700	800	300	620	740	120	135	220	135	110	50	50
37kW	700	800	300	620	740	120	135	220	135	110	50	63
45~55kW	700	1200	300	620	1140	165	200	135	135	110	80	76
75kW	700	1200	300	620	1140	165	200	135	135	110	89	89

塗装色
内外面：マンセル5Y 7/1 半ツヤ

ハンドル
メーカー：タキゲン
型式：A-475-A-2-1
鍵番号：0200

●BN2S型屋内自立型（90~110kW）

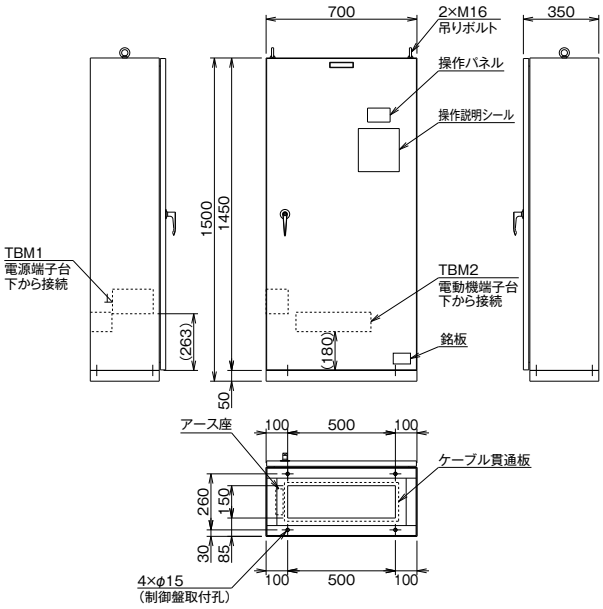

塗装色
内外面：マンセル5Y 7/1 半ツヤ

ハンドル
メーカー：タキゲン
型式：A-33-2-1
鍵番号：0200

■外形寸法図（標準仕様時）

●BN3S型屋内壁掛型（7.5~15kW）

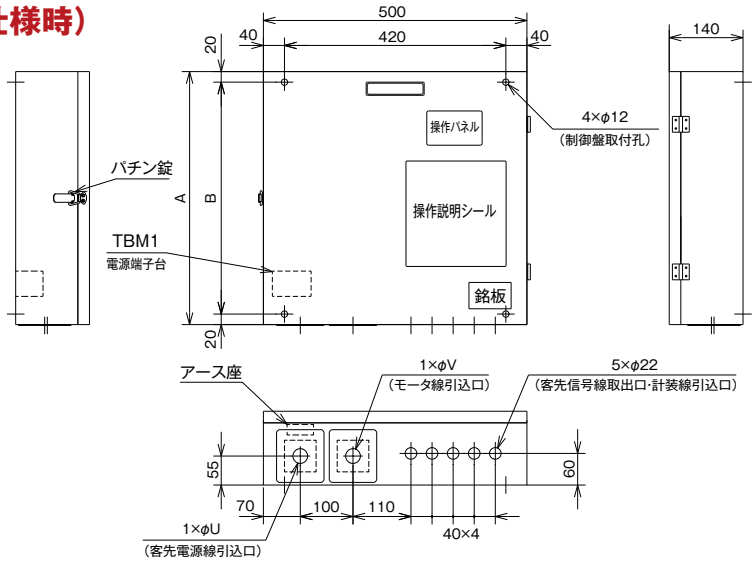

寸法表 （単位:mm）

出　力	寸　法			
	A	B	U	V
7.5kW	480	440	28	28
11kW	480	440	42	42
15kW	550	510	42	50

塗装色
内外面：マンセル5Y 7/1 半ツヤ

（18.5~30kW）

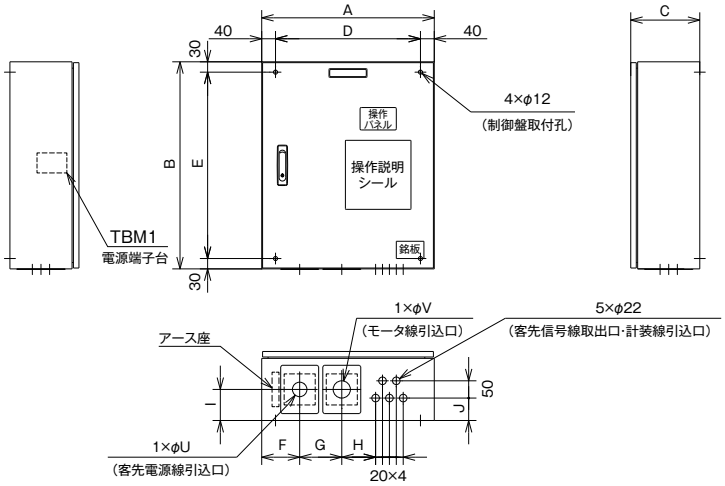

出　力	寸　法											
	A	B	C	D	E	F	G	H	I	J	U	V
18.5kW	500	600	200	420	540	110	122	98	90	65	42	50
22~30kW	700	650	250	620	590	120	135	220	110	85	50	50

塗装色
内外面：マンセル5Y 7/1 半ツヤ

ハンドル
メーカー：タキゲン
型式：A-475-A-2-1
鍵番号：0200

（37~55kW）

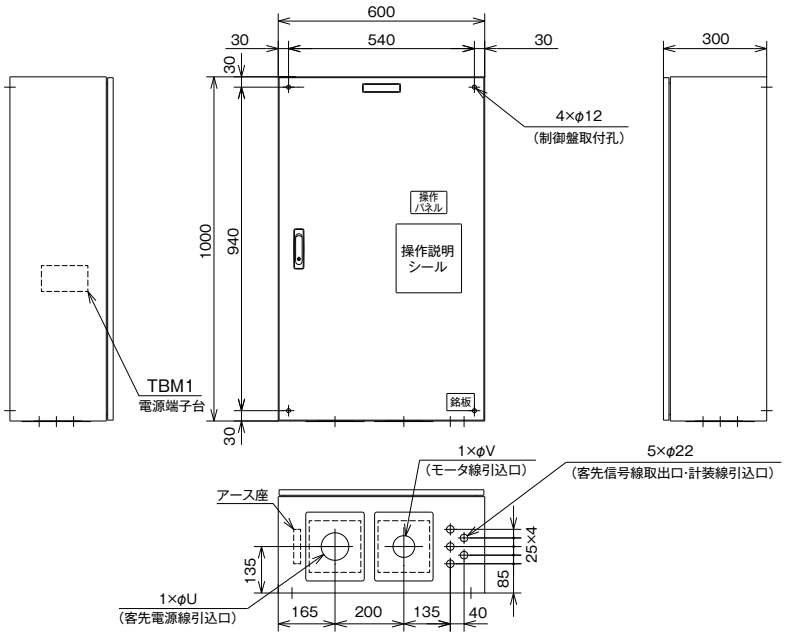

寸法表 （単位:mm）

出　力	寸　法	
	U	V
37kW	80	63
45~55kW	80	76

塗装色
内外面：マンセル5Y 7/1 半ツヤ

ハンドル
メーカー：タキゲン
型式：A-475-A-2-1
鍵番号：0200

■外形寸法図（標準仕様時）

●BN3S型屋内壁掛型（75kW）

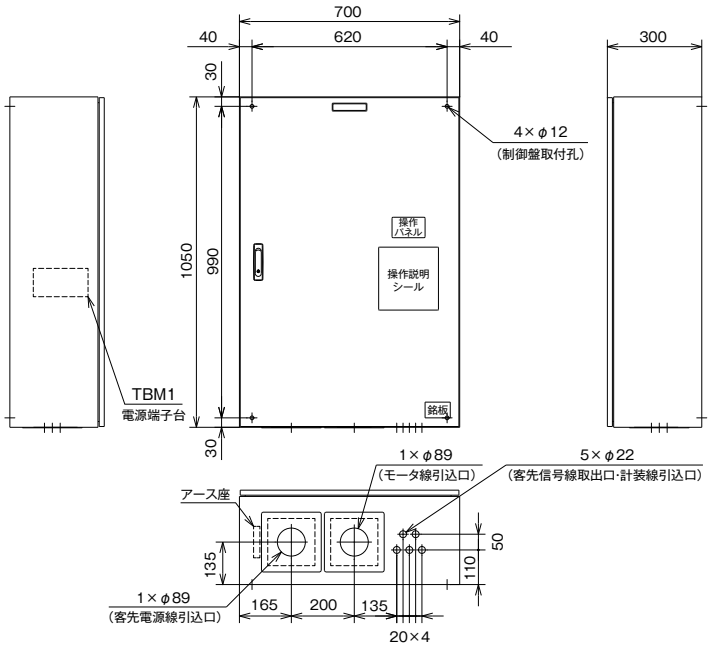

塗装色
内外面：マンセル5Y 7/1 半ツヤ

ハンドル
メーカー：タキゲン
型式：A-475-A-2-1
鍵番号：0200

●BN3S型屋内自立型（90kW）

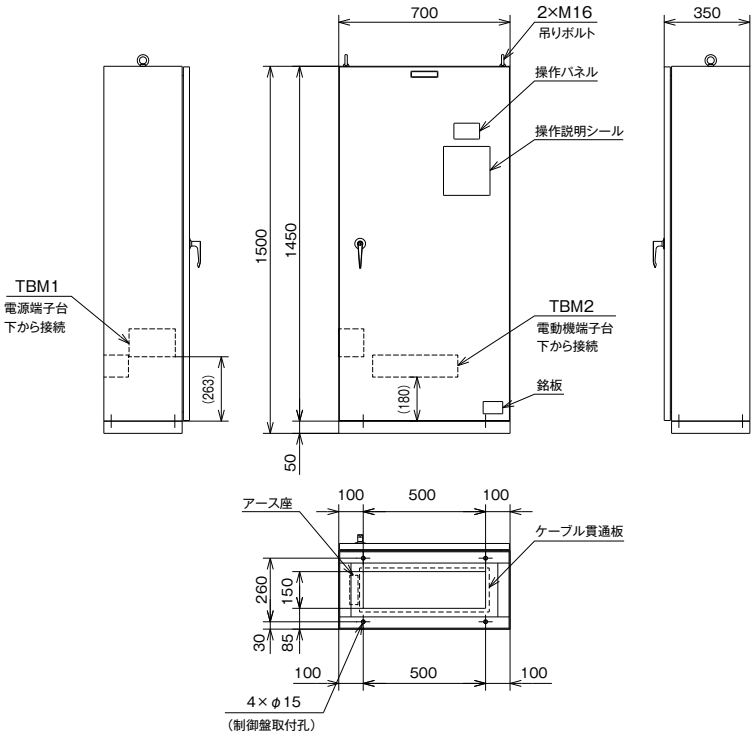

塗装色
内外面：マンセル5Y 7/1 半ツヤ

ハンドル
メーカー：タキゲン
型式：A-33-2-1
鍵番号：0200

■接続図（標準仕様時）

●BN2S型

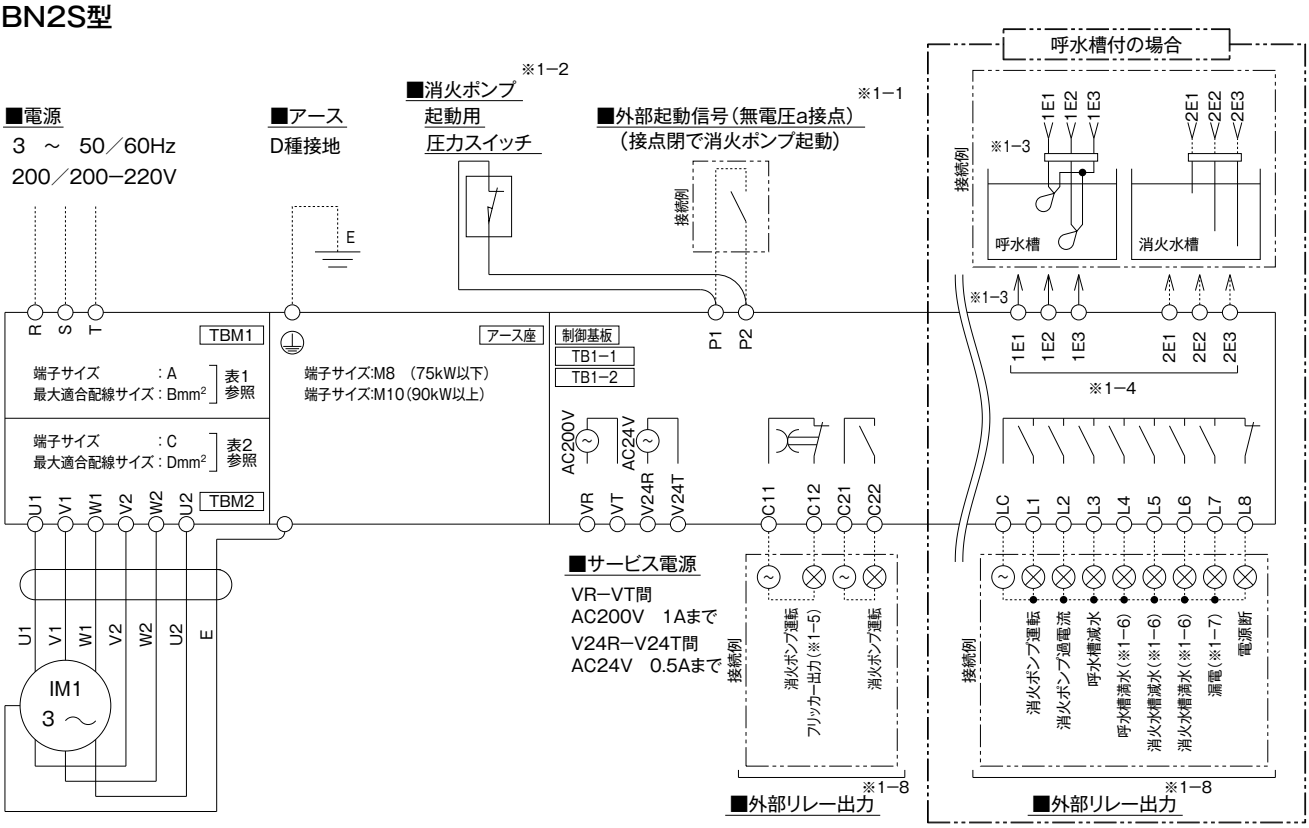

線種説明
実線――制御盤付ユニットの場合のメーカー接続範囲
点線……お客様接続範囲

部品記号一覧	
IM1	消火ポンプ用電動機
TB□	端子台

表1.電源端子台TBM1

出力	A	B
5.5~11	M5	14
15	M6	22
18.5~22	M8	60
30~45	M10	100
55	M10	150
75	M12	200
90~110	M16	325

表2.電動機端子台TBM2

出力	C	D
5.5~11	M4	5.5
15~18.5	M5	14
22~30	M6	22
37~45	M8	60
55~75	M10	100
90~110	M12	200

TB1−1端子配列

V24R	V24T	P1	P2	1E1	1E2	1E3	2E1	2E2	2E3

TB1−2端子配列

C11	C12	C21	C22	LC	L1	L2	L3	L4	L5	L6	L7	L8	VR	VT

端子サイズ:M3　適合配線サイズ:1.25mm²

※1−1　外部起動信号を用いて消火ポンプを起動させる場合に接続します。P1−P2間にはAC24Vが印加されます。
※1−2　圧力チャンバ付ユニットの場合のみ、消火ポンプ起動用圧力スイッチを接続します。
※1−3　呼水槽満水警報付の場合のみ、呼水槽満水検出用の機器を接続します。
※1−4　仕様により各種水槽への配線方法が異なります。詳細は、接続パターン図をご覧ください。配線を接続する場合は、付属の短絡片を必ず取り外してください。
※1−5　設定により、出力内容を消火ポンプ運転（無電圧b接点）に変更することができます。詳細は、接続パターン図をご覧ください。
※1−6　各種水槽への配線接続を実施した場合のみ、水槽水位に関する警報を出力することができます。
※1−7　漏電警報付の場合のみ、漏電警報を出力することができます。
※1−8　外部リレー出力の接点容量はAC250V1A（誘導負荷）です。

■接続図（標準仕様時）

●BN3S型（7.5~75kW）

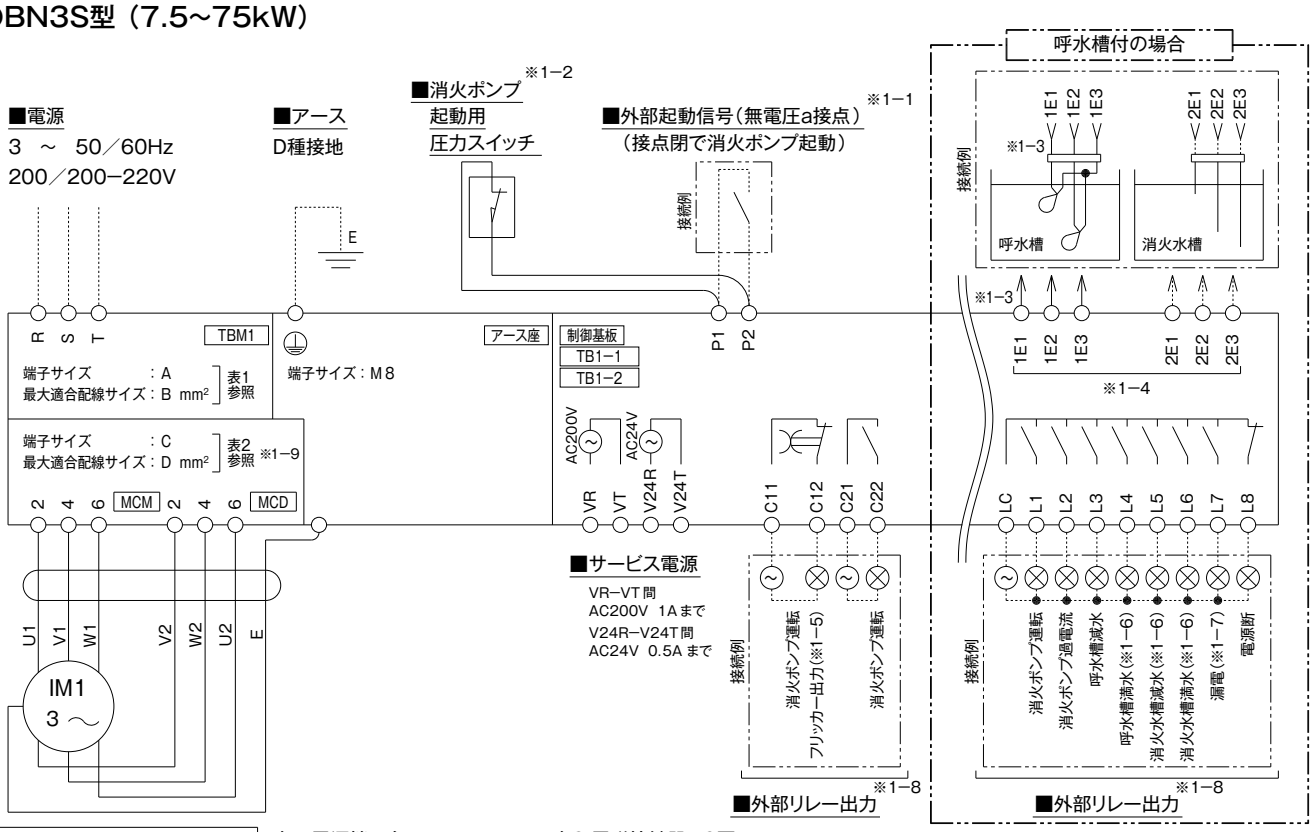

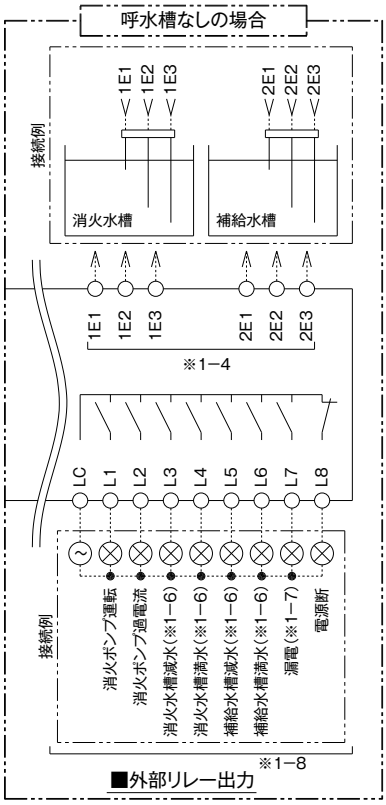

線種説明
実線 ── 制御盤付ユニットの場合のメーカー接続範囲
点線 …… お客様接続範囲

部品記号一覧	
IM1	消火ポンプ用電動機
TB□	端子台
MC□	電磁接触器

表1.電源端子台TBM1

出　力	A	B
7.5~11	M5	14
15	M6	22
18.5~22	M8	60
30~45	M10	100
55	M10	150
75	M12	200

表2.電磁接触器MC□

出　力	C	D
7.5	M4	5.5
11~15 ※1-10	M5	22
18.5~30 ※1-11	M6	60
37~55	M8	60
75	M10	150

TB1−1端子配列

V24R	V24T	P1	P2	1E1	1E2	1E3	2E1	2E2	2E3

TB1−2端子配列

C11	C12	C21	C22	LC	L1	L2	L3	L4	L5	L6	L7	L8	VR	VT

端子サイズ:M3　適合配線サイズ:1.25mm²

※1−1　外部起動信号を用いて消火ポンプを起動させる場合に接続します。P1−P2間にはAC24Vが印加されます。
※1−2　圧力チャンバ付ユニットの場合のみ、消火ポンプ起動用圧力スイッチを接続します。
※1−3　呼水槽満水警報付の場合のみ、呼水槽満水検出用の機器を接続します。
※1−4　仕様により各種水槽への配線方法が異なります。詳細は、接続パターン図をご覧ください。配線を接続する場合は、付属の短絡片を必ず取り外してください。
※1−5　設定により、出力内容を消火ポンプ運転（無電圧b接点）に変更することができます。詳細は、接続パターン図をご覧ください。
※1−6　各種水槽への配線接続を実施した場合のみ、水槽水位に関する警報を出力することができます。
※1−7　漏電警報付の場合のみ、漏電警報を出力することができます。
※1−8　外部リレー出力の接点容量はAC250V1A（誘導負荷）です。
※1−9　電動機を接続する際は取扱説明書を参照してください。
※1-10　22mm² を接続する場合、S形圧着端子（参考型式:22−S5［JST］）を使用してください。
※1-11　60mm² を接続する場合、S形圧着端子（参考型式:60−S6［JST］）を使用してください。

■接続図（標準仕様時）

●BN3S型（90kW）

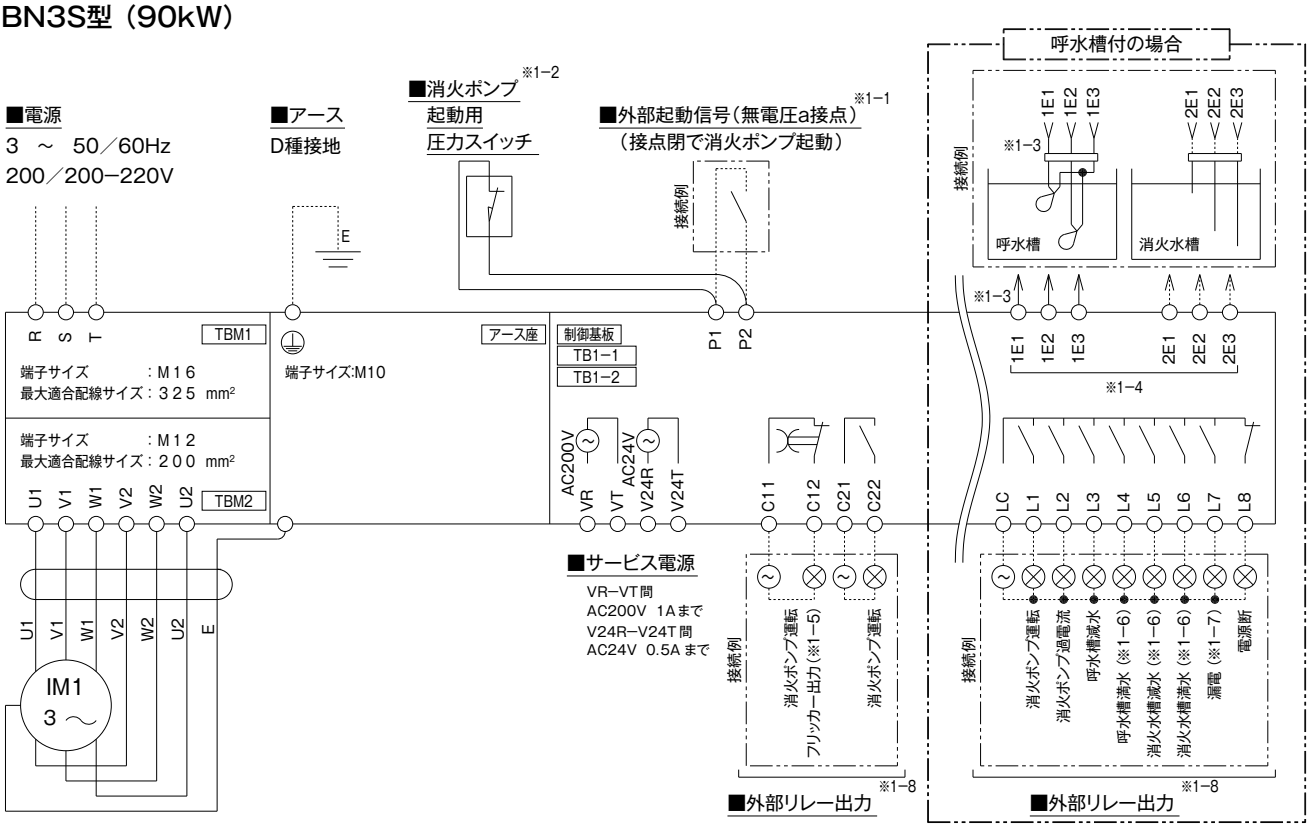

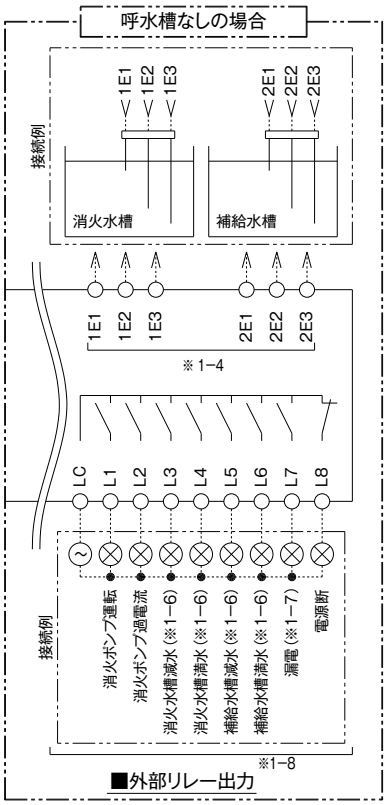

線種説明
実線── 制御盤付ユニットの場合のメーカー接続範囲
点線…… お客様接続範囲

部品記号一覧	
IM1	消火ポンプ用電動機
TB□	端子台

TB1−1端子配列

V24R	V24T	P1	P2	1E1	1E2	1E3	2E1	2E2	2E3

TB1−2端子配列

C11	C12	C21	C22	LC	L1	L2	L3	L4	L5	L6	L7	L8	VR	VT

端子サイズ:M3　適合配線サイズ:1.25mm²

※1−1　外部起動信号を用いて消火ポンプを起動させる場合に接続します。P1−P2間にはAC24Vが印加されます。
※1−2　圧力チャンバ付ユニットの場合のみ、消火ポンプ起動用圧力スイッチを接続します。
※1−3　呼水槽満水警報付の場合のみ、呼水槽満水検出用の機器を接続します。
※1−4　仕様により各種水槽への配線方法が異なります。詳細は、接続パターン図をご覧ください。配線を接続する場合は、付属の短絡片を必ず取り外してください。
※1−5　設定により、出力内容を消火ポンプ運転（無電圧b接点）に変更することができます。詳細は、接続パターン図をご覧ください。
※1−6　各種水槽への配線接続を実施した場合のみ、水槽水位に関する警報を出力することができます。
※1−7　漏電警報付の場合のみ、漏電警報を出力することができます。
※1−8　外部リレー出力の接点容量はAC250V1A（誘導負荷）です。

■消火ポンプユニット制御盤接続パターン図

●各種水槽への配線について

各種水槽のフロート･電極棒に配線を接続する場合は、下図の様に接続してください。
配線を接続する場合は、付属の短絡片を必ず取り外してください。

呼水槽付の場合				呼水槽なしの場合	
呼水槽		消火水槽	補給水槽	消火水槽	補給水槽
フロート式	電極式	電極式	電極式	電極式	電極式

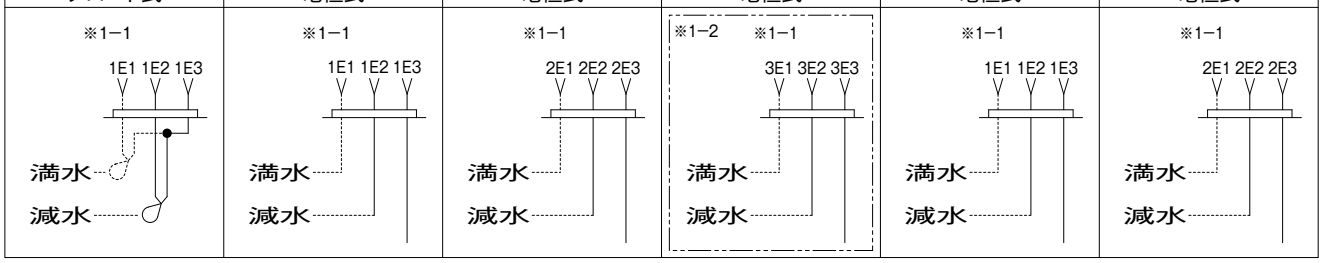

※1−1　満水警報を検出しない場合、接続は不要です。
※1−2　オプション基板1付の場合のみ、接続が可能です。

●外部リレー（C11-C12）について

パラメータP101を変更することで、外部リレー（C11−C12）の出力内容を変更することができます。

パラメータ　P101	0（初期値）		1	
消火ポンプの状態	消火ポンプ停止中	消火ポンプ運転中	消火ポンプ停止中	消火ポンプ運転中
C11−C12の状態	接点　閉	フリッカー	接点　閉	接点　開
消火栓箱 接続例				

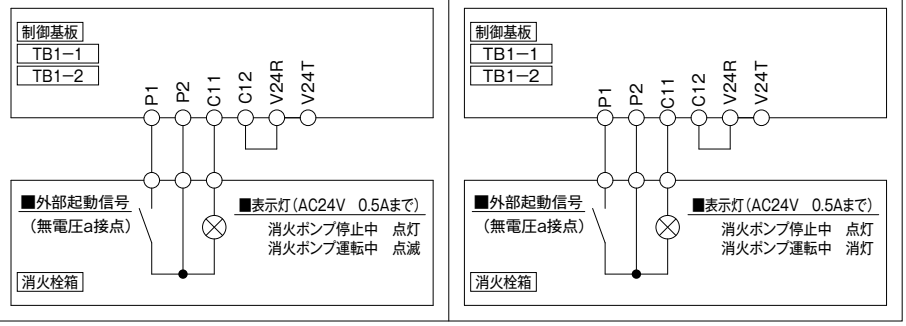

●起動リレーについて

各社起動リレーの接続例を示します。
詳細は、各社起動リレーの取扱説明書を参照してください。

メーカー	ホーチキ（株）	能美防災（株）	ニッタン（株）	パナソニック電工（株）
型式	LF−2007E　等	FYH116−40　等	STM2−60N　等	BV84111H　等
起動リレー 接続例				

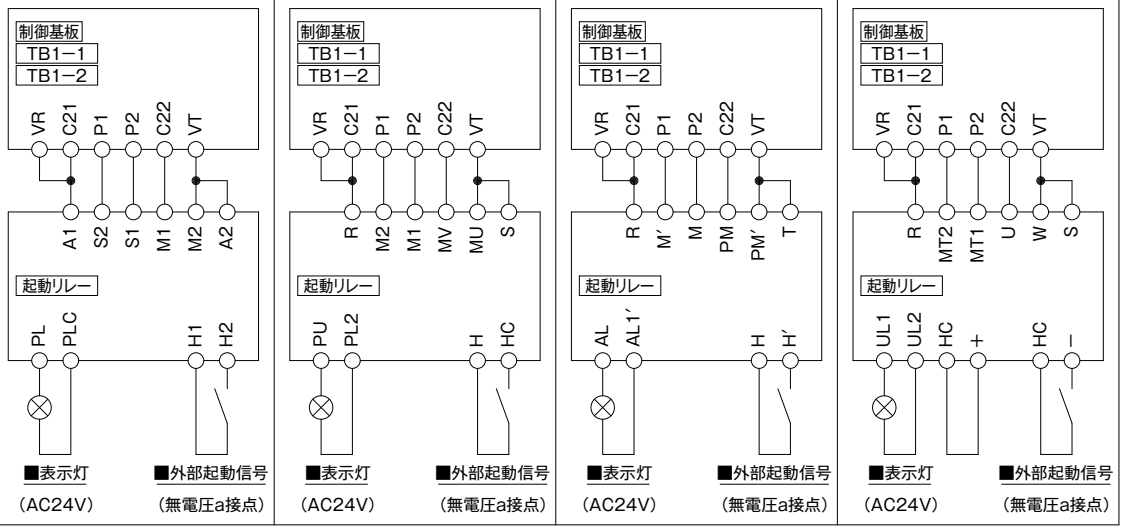

※遠方起動（火災信号による自動運転）の場合、遠方起動信号が解除されなければポンプを停止させることはできません。
※ポンプ運転中に停電により送電が断たれ、その後再送電された場合でも、ポンプ起動信号を自己保持していますので、運転は継続されます。

■デジタル表示

異常発生時等には、下記表のように制御盤表示部に対応した記号が表示されます。

区分	表示	意味	内容
標準仕様時	E001	消火ポンプ過電流	消火ポンプ運転中に運転電流が過電流になっている時に表示します。
	E011	呼水槽満水	呼水槽が満水状態の時に表示します。
	E012	呼水槽減水	呼水槽が減水状態の時に表示します。
水槽関係の異常	E021	消火水槽満水	消火水槽が満水状態の時に表示します。
	E022	消火水槽減水	消火水槽が減水状態の時に表示します。
	E031	補給水槽満水	補給水槽が満水状態の時に表示します。
	E032	補給水槽減水	補給水槽が減水状態の時に表示します。
漏電	E002	漏電警報	漏電を検出した時に表示します。
自動点検回路	FPon	自動点検運転	自動点検運転時に表示します。
	E050	吐出圧力低下	自動点検運転時、吐出圧力が規定圧力まで上がらない場合に表示します。
加圧ポンプ	JPon	加圧ポンプ運転	加圧ポンプが運転している時に表示します。
	E040	加圧ポンプ過電流	加圧ポンプに過電流が発生した時に表示します。
アラーム弁回路	AL□□	n 号アラーム弁作動	アラーム弁が作動した時に表示します。□□にはアラーム弁の号数が入ります。

■ポンプ別　消火標準付属品一覧

ポンプ	型　式	フランジ	仕　様	仕切弁	逆止弁	フランジ式フレキ	サクションカバー
NXF	NXF40×50	10K	標準	KTG(φ50)	68WL-10(φ50)	ZL-10(φ50、L=300)	SC-40
			国土交通省	※1	68WL-B(φ50)	ZL-10(φ50、L=500)	
	NXF50×50	10K	標準	KTG(φ50)	68WL-10(φ50)	ZL-10(φ50、L=300)	SC-50
			国土交通省	※1	68WL-B(φ50)	ZL-10(φ50、L=500)	
	NXF65×50	10K	標準	KTG(φ50)	68WL-10(φ50)	ZL-10(φ50、L=300)	SC-65
			国土交通省	※1	68WL-B(φ50)	ZL-10(φ50、L=500)	
NXF (11kW)	NXF50×50	10K	標準	KTG(φ50)	68WL-10(φ50)	ZL-10(φ50、L=300)	SC-50
			国土交通省	G-KTG(φ50)	68WL-B(φ50)	ZL-10(φ50、L=500)	
	NXF65×50	10K	標準	KTG(φ50)	68WL-10(φ50)	ZL-10(φ50、L=300)	SC-65
			国土交通省	G-KTG(φ50)	68WL-B(φ50)	ZL-10(φ50、L=500)	
SVGF	SVGF65×50	10K	標準	KTG(φ50)	68WL-10(φ50)	ZL-10(φ50、L=300)	SC-65
			国土交通省	G-KTG(φ50)	68WL-B(φ50)	ZL-10(φ50、L=500)	
		20K	標準	20DJUE(φ50)	120Z(φ50)	ZH-20(φ50、L=300)	
			国土交通省	G-20DJUE(φ50)		ZH-20(φ50、L=500)	
	SVGF80×65	10K	標準	KTG(φ65)	68WL-10(φ65)	ZL-10(φ65、L=300)	SC-80
			国土交通省	G-KTG(φ65)	68WL-B(φ65)	ZL-10(φ65、L=750)	
		20K	標準	20DJUE(φ65)	120Z(φ65)	ZH-20(φ65、L=300)	
			国土交通省	G-20DJUE(φ65)		ZH-20(φ65、L=750)	
MJF	MJF100×65	10K	標準	KTG(φ65)	68WL-10(φ65)	ZL-10(φ65、L=300)	SC-100
			国土交通省	※1	68WL-B(φ65)	ZL-10(φ65、L=750)	
	MJF125×80	10K	標準	KTG(φ80)	68WL-10(φ80)	ZL-10(φ80、L=300)	SC-125
			国土交通省	※1	68WL-B(φ80)	ZL-10(φ80、L=750)	
MKF	MKF125	10K	標準	KTG(φ125)	68WL-10(φ125)	ZL-10(φ125、L=400)	SC-125
			国土交通省	G-KTG(φ125)	68WL-B(φ125)	ZL-10(φ125、L=750)	
		20K	標準	20DJUE(φ125)	120Z(φ125)	ZH-20(φ125、L=600)	
			国土交通省	G-20DJUE(φ125)		ZH-20(φ125、L=750)	
	MKF150	10K	標準	KTG(φ150)	68WL-10(φ150)	ZL-10(φ150、L=400)	SC-150
			国土交通省	G-KTG(φ150)	68WL-B(φ150)	ZL-10(φ150、L=750)	
		20K	標準	20DJUE(φ150)	120Z(φ150)	ZH-20(φ150、L=600)	
			国土交通省	G-20DJUE(φ150)		ZH-20(φ150、L=750)	
MF	MF200	10K	標準	KTG(φ200)	68WL-10(φ200)	ZL-10(φ200、L=400)	SC-200
			国土交通省	G-KTG(φ200)	68WL-B(φ200)	ZL-10(φ200、L=1000)	
		20K	標準	G-20DJUE(φ200)	120Z(φ200)	TF(φ200、L=700)	
			国土交通省			TF(φ200、L=1000)	
LSF	LSF125×100	10K	標準	KTG(φ100)	68WL-10(φ100)	ZL-10(φ100、L=300)	SC-125
			国土交通省	G-KTG(φ100)	68WL-B(φ100)	ZL-10(φ100、L=750)	
	LSF150×125	10K	標準	KTG(φ125)	68WL-10(φ125)	ZL-10(φ125、L=400)	SC-150
			国土交通省	G-KTG(φ125)	68WL-B(φ125)	ZL-10(φ125、L=750)	
	LSF200×150	10K	標準	KTG(φ150)	68WL-10(φ150)	ZL-10(φ150、L=400)	SC-200
			国土交通省	G-KTG(φ150)	68WL-B(φ150)	ZL-10(φ150、L=750)	

ポンプ	型　式	フランジ	仕　様	レバー付フート弁	流量計	呼水槽	圧力チャンバ	常時逃し装置 オリフィス
NXF	NXF40×50	10K	標準	FV-40(サビレス)	KFT-25	KPⅢ-50-SX※3	PC5-10K	HCU-3(SX)
			国土交通省	FV-40(SCS※2)		KPⅢ-50-SX(SUS※4)		
	NXF50×50	10K	標準	FV-50(サビレス)	KFT-32	KPⅢ-50-SX※3	PC5-10K	HCU-3(SX)
			国土交通省	FV-50(SCS※2)		KPⅢ-50-SX(SUS※4)		
	NXF65×50	10K	標準	FV-65(サビレス)	KFT-40L	KPⅢ-50-SX※3	PC5-10K	HCU-3(SX)
			国土交通省	FV-65(SCS※2)		KPⅢ-50-SX(SUS※4)		
NXF (11kW)	NXF50×50	10K	標準	FV-50(サビレス)	KFT-32	KPⅢ-50-NXH※3	PC5-10K	HCU-3(SX)
			国土交通省	FV-50(SCS※2)		KPⅢ-50-NXH(SUS※4)		
	NXF65×50	10K	標準	FV-65(サビレス)	KFT-40L	KPⅢ-50-NXH※3	PC5-10K	HCU-3(SX)
			国土交通省	FV-65(SCS※2)		KPⅢ-50-NXH(SUS※4)		
SVGF	SVGF65×50	10K	標準	FV-65(FC)	KFT-40L	KPV-50-B※3	PC5-10K	HCU-3
			国土交通省	FV-65(SCS※2)		KPV-50-B(SUS※4)		
		20K	標準	FV-65(FC)		KPV-50-B※3	PC5-20K	
			国土交通省	FV-65(SCS※2)		KPV-50-B(SUS※4)		
	SVGF80×65	10K	標準	FV-80(FC)	KFT-40L KFT-50	KPV-50-B※3	PC5-10K	HCU-3
			国土交通省	FV-80(SCS※2)		KPV-50-B(SUS※4)		
		20K	標準	FV-80(FC)		KPV-50-B※3	PC5-20K	
			国土交通省	FV-80(SCS※2)		KPV-50-B(SUS※4)		
MJF	MJF100×65	10K	標準	FV-100(FC)	KFT-50 KFT2-65	KPV-50-A※3	PC5-10K	HCU-3
			国土交通省	FV-100(SCS※2)		KPV-50-A(SUS※4)		
	MJF125×80	10K	標準	FV-125(FC)	KFT2-65	KPV-50-A※3	PC5-10K	HCU-3
			国土交通省	FV-125(SCS※2)		KPV-50-A(SUS※4)		
MKF	MKF125	10K	標準	FV-125(FC)	KFT2-65S KFT2-65L	KPV-50-A※3	PC5-10K	HCU-3/5
			国土交通省	FV-125(SCS※2)		KPV-50-A(SUS※4)		
		20K	標準	FV-125(FC)		KPV-50-B※3	PC5-20K	
			国土交通省	FV-125(SCS※2)		KPV-50-B(SUS※4)		
	MKF150	10K	標準	FV-150(FC)	KFT2-80 KFT2-80L	KPV-50-A※3	PC5-10K	HCU-5
			国土交通省	FV-150(SCS※2)		KPV-50-A(SUS※4)		
		20K	標準	FV-150(FC)		KPV-50-B※3	PC5-20K	
			国土交通省	FV-150(SCS※2)		KPV-50-B(SUS※4)		
MF	MF200	10K	標準	FV-200(FC)	KFT2-100	KPⅣ-100※3	PC-10	HCU-5
			国土交通省	FV-200(SCS※2)		KPⅣ-100(SUS※4)		
		20K	標準	FV-200(FC)		KPⅣ-100※3	PC-15	
			国土交通省	FV-200(SCS※2)		KPⅣ-100(SUS※4)		
LSF	LSF125×100	10K	標準	FV-125(FC)	KFT2-65	KPⅣ-100※3	PC-10	HCU-3/5
			国土交通省	FV-125(SCS※2)		KPⅣ-100(SUS※4)		
	LSF150×125	10K	標準	FV-150(FC)	KFT2-80/100	KPⅣ-100※3	PC-10	HCU-5
			国土交通省	FV-150(SCS※2)		KPⅣ-100(SUS※4)		
	LSF200×150	10K	標準	FV-200(FC)	KFT2-100	KPⅣ-100※3	PC-10	HCU-5
			国土交通省	FV-200(SCS※2)		KPⅣ-100(SUS※4)		

※1　ユニットタイプ及び締切全揚程により、国土交通省仕様のバルブが異なります。詳細は「表. 機種別　国土交通省仕様バルブ一覧」をご参照ください。
※2　SCS 製以外、CAC 製あるいはサビレス製(80A 以下)の対応も可能
※3　材質は、SPCC-SD 又は、SEHC-P です。
※4　材質は、SUS304 です。

■ポンプ別　消火標準付属品一覧

ポンプ		型　式	フランジ	仕　様	仕切弁	逆止弁	フランジ式フレキ	サクションカバー
NXFT 特定施設向け	B	NXFT40×40	10K	標準	Z600(φ40)	R(φ40)	—	—
	BC					GP サイレント(φ40)		
NKP-R キュービクル消火	NXF	NXF40×50	10K	標準	※1	68WL-10(φ50)	ZL-10(φ40、L=300) 1 本 ZL-10(φ50、L=300) 1 本	SC-40
				国土交通省		68WL-B(φ50)	ZL-10(φ40、L=500) 1 本 ZL-10(φ50、L=500) 1 本	
		NXF50×50	10K	標準	※1	68WL-10(φ50)	ZL-10(φ50、L=300) 2 本	SC-50
				国土交通省		68WL-B(φ50)	ZL-10(φ50、L=500) 2 本	
		NXF65×50	10K	標準	※1	68WL-10(φ50)	ZL-10(φ65、L=300) 1 本 ZL-10(φ50、L=300) 1 本	SC-65
				国土交通省		68WL-B(φ50)	ZL-10(φ65、L=750) 1 本 ZL-10(φ50、L=500) 1 本	
	NXF (11kW)	NXF50×50	10K	標準	G-KTG(φ50)	68WL-10(φ50)	ZL-10(φ50、L=300) 2 本	SC-50
				国土交通省		68WL-B(φ50)	ZL-10(φ50、L=500) 2 本	
		NXF65×50	10K	標準	G-KTG(φ50)	68WL-10(φ50)	ZL-10(φ65、L=300) 1 本 ZL-10(φ50、L=300) 1 本	SC-65
				国土交通省		68WL-B(φ50)	ZL-10(φ65、L=750) 1 本 ZL-10(φ50、L=500) 1 本	
	MJF	MJF100×65	10K	標準	※1	68WL-10(φ65)	ZL-10(φ100、L=300) 1 本 ZL-10(φ65、L=300) 1 本	SC-100
				国土交通省		68WL-B(φ65)	ZL-10(φ100、L=750) 1 本 ZL-10(φ65、L=750) 1 本	SC-125
		MJF125×80	10K	標準	※1	68WL-10(φ80)	ZL-10(φ125、L=400) 1 本 ZL-10(φ80、L=300) 1 本	
				国土交通省		68WL-B(φ80)	ZL-10(φ125、L=750) 1 本 ZL-10(φ80、L=750) 1 本	
	MKF	MKF125	10K	標準	G-KTG(φ125)	68WL-10(φ125)	ZL-10(φ125、L=400) 2 本	SC-125
				国土交通省		68WL-B(φ125)	ZL-10(φ125、L=750) 2 本	
			20K	標準	G-20DJUE(φ125)	120Z(φ125)	ZL-10(φ125、L=400) 1 本 ZH-20(φ125、L=600) 1 本	
				国土交通省			ZL-10(φ125、L=750) 1 本 ZH-20(φ125、L=750) 1 本	
		MKF150	10K	標準	G-KTG(φ150)	68WL-10(φ150)	ZL-10(φ150、L=400) 2 本	SC-150
				国土交通省		68WL-B(φ150)	ZL-10(φ150、L=750) 2 本	
			20K	標準	G-20DJUE(φ150)	120Z(φ150)	ZL-10(φ150、L=400) 1 本 ZH-20(φ150、L=600) 1 本	
				国土交通省			ZL-10(φ150、L=750) 1 本 ZH-20(φ150、L=750) 1 本	

ポンプ		型　式	フランジ	仕　様	レバー付フート弁	流量計	呼水槽	圧力チャンバ	常時逃し装置 オリフィス
NXFT 特定施設向け	B	NXFT40×40	10K	標準	—	KFT-25	—	—	HCU-2/3
	BC								
NKP-R キュービクル消火	NXF	NXF40×50	10K	標準	FV-40(サビレス)	KFT-25	KPⅢ-50-SX※3	PC5-10K	HCU-3(SX)
				国土交通省	FV-40(SCS※2)		KPⅢ-50-SX(SUS※4)		
		NXF50×50	10K	標準	FV-50(サビレス)	KFT-32	KPⅢ-50-SX※3	PC5-10K	HCU-3(SX)
				国土交通省	FV-50(SCS※2)		KPⅢ-50-SX(SUS※4)		
		NXF65×50	10K	標準	FV-65(サビレス)	KFT-40L	KPⅢ-50-SX※3	PC5-10K	HCU-3(SX)
				国土交通省	FV-65(SCS※2)		KPⅢ-50-SX(SUS※4)		
	NXF (11kW)	NXF50×50	10K	標準	FV-50(サビレス)	KFT-32	KPⅢ-50-NXH※3	PC5-10K	HCU-3(SX)
				国土交通省	FV-50(SCS※2)		KPⅢ-50-NXH(SUS※4)		
		NXF65×50	10K	標準	FV-65(サビレス)	KFT-40L	KPⅢ-50-NXH※3	PC5-10K	HCU-3(SX)
				国土交通省	FV-65(SCS※2)		KPⅢ-50-NXH(SUS※4)		
	MJF	MJF100×65	10K	標準	FV-100(FC)	KFT-50 KFT2-65	KPV-50-A※3	PC5-10K	HCU-3
				国土交通省	FV-100(SCS※2)		KPV-50-A(SUS※4)		
		MJF125×80	10K	標準	FV-125(FC)	KFT2-65	KPV-50-A※3	PC5-10K	HCU-3
				国土交通省	FV-125(SCS※2)		KPV-50-A(SUS※4)		
	MKF	MKF125	10K	標準	FV-125(FC)	KFT2-65S KFT2-65L	KPV-50-A※3	PC5-10K	HCU-3/5
				国土交通省	FV-125(SCS※2)		KPV-50-A(SUS※4)		
			20K	標準	FV-125(FC)		KPV-50-B※3	PC5-20K	
				国土交通省	FV-125(SCS※2)		KPV-50-B(SUS※4)		
		MKF150	10K	標準	FV-150(FC)	KFT2-80 KFT2-80L	KPV-50-A※3	PC5-10K	HCU-5
				国土交通省	FV-150(SCS※2)		KPV-50-A(SUS※4)		
			20K	標準	FV-150(FC)		KPV-50-B※3	PC5-20K	
				国土交通省	FV-150(SCS※2)		KPV-50-B(SUS※4)		

※1　ユニットタイプ及び締切全揚程により、国土交通省仕様のバルブが異なります。詳細は「表. 機種別　国土交通省仕様バルブ一覧」をご参照ください。
※2　SCS 製以外、CAC 製あるいはサビレス製(80A 以下)の対応も可能
※3　材質は、SPCC-SD 又は、SEHC-P です。
※4　材質は、SUS304 です。

■機種別　国土交通省仕様バルブ一覧

機種	ポンプ口径	ユニットタイプ		
		呼水槽(K)付き		呼水槽(K)なし
		締切全揚程：100m以下の場合	締切全揚程：100mを超える場合	ー
		仕切弁型式	仕切弁型式	仕切弁型式
NXF	40×50	G-10BJUE(φ50)	G-KTG(φ50)	G-KTG(φ50)
	50×50			
	65×50			
MJF	100×65	G-10BJUE(φ65)	G-KTG(φ65)	G-KTG(φ65)
	125×80	G-10BJUE(φ80)	G-KTG(φ80)	G-KTG(φ80)
キュービクル NXF	40×50	G-10BJUE(φ50)	G-KTG(φ50)	G-KTG(φ50)
	50×50			
	65×50			
キュービクル MJF	100×65	G-10BJUE(φ65)	G-KTG(φ65)	G-KTG(φ65)
	125×80	G-10BJUE(φ80)	G-KTG(φ80)	G-KTG(φ80)

※呼水槽付きの場合は締切全揚程により、バルブが異なります。カタログの締切全揚程をご確認の上、選定願います。

■フランジ寸法図

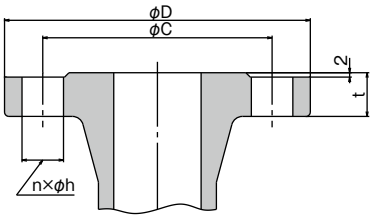

■寸法表

JIS10K薄形　RF

〈単位：mm〉

呼称径	C	D	t	n ボルト数	h
40	105	140	18	4	15
50	120	155	18	4	15
65	140	175	18	4	15
80	150	185	18	8	15
100	175	210	20	8	15
125	210	250	22	8	19
150	240	280	22	8	19
200	290	330	24	12	19

■寸法表

JIS10K並形　RF

〈単位：mm〉

呼称径	C	D	t	n ボルト数	h
40	105	140	20	4	19
50	120	155	20	4	19
65	140	175	22	4	19
80	150	185	22	8	19
100	175	210	24	8	19
125	210	250	24	8	23
150	240	280	26	8	23
200	290	330	26	12	23

■寸法表

JIS20K

〈単位：mm〉

呼称径	C	D	t	n ボルト数	h
40	105	140	22	4	19
50	120	155	22	8	19
65	140	175	24	8	19
80	160	200	26	8	23
100	185	225	28	8	23
125	225	270	30	8	25
150	260	305	32	12	25
200	305	350	34	12	25

仕切弁

10K 仕様

■仕切弁　KTG

●仕様

種類	バタフライ弁
接続	ウエハ
取扱液	清水　0 ～ 80℃
最高使用圧力	1.37MPa
本体材料	FC200
材料 JIS 規格番号	JIS G 5501

（単位：mm）

呼称径	H_1	H_2	L	C	W	A	h	概算質量 kg
50	87	193	43	120	162	5	19	3.5
65	96	207	46	140	267	9	19	4.3
80	102	213	46	150	267	17	19	4.7
100	121	232	52	175	267	24	19	6.5
125	134	245	56	210	310	34	23	8.7
150	148	258	56	240	310	50	23	9.8
200	182	305	60	290	361	71	23	15.5

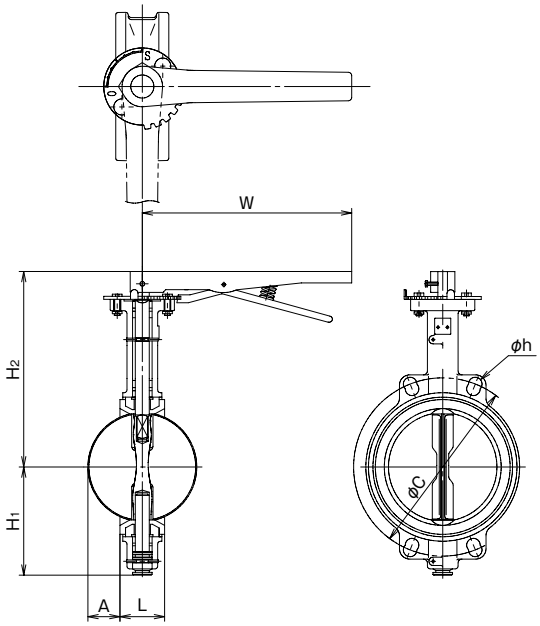

■仕切弁　G-KTG

●仕様

種類	バタフライ弁
接続	ウエハ
取扱液	清水　0 ～ 80℃
最高使用圧力	1.37MPa
本体材料	FC200
材料 JIS 規格番号	JIS G 5501

（単位：mm）

呼称径	D_1	L	P_1	n_1	h_1	A	B	H_1	W	G	K	S	概算質量 kg
50	52.6	43	120	4	19	248	161	198	150	158	75	45	6.2
65	64.3	46	140	4	19	271	175	212	150	158	75	45	6.6
80	78.8	46	150	4	19	283	181	218	150	158	75	45	7.0
100	99.2	52	175	4	19	321	200	237	150	158	75	45	9.3
125	123.3	56	210	4	23	347	213	250	150	158	75	45	11.0
150	155.7	56	240	4	23	374	226	263	150	158	75	45	13.0
200	202.4	60	290	4	23	442	260	305	300	238	85	63	20.0

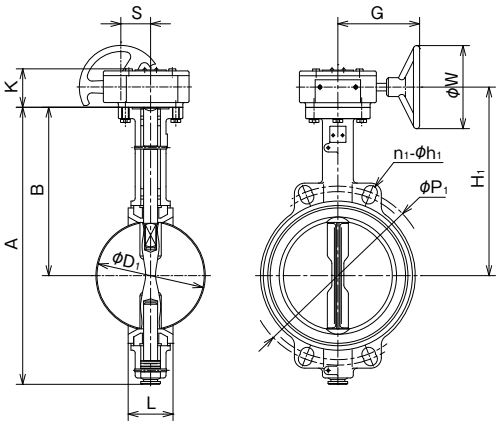

■仕切弁　G-10BJUE

●仕様

種類	バタフライ弁
接続	ウエハ
取扱液	清水　0 ～ 100℃
最高使用圧力	0.98MPa
本体材料	ADC12
材料 JIS 規格番号	JIS H 5302

（単位：mm）

呼称径	d	H	H_1	H_2	H_3	L	D	C	D_1	L_1	E	F	概算質量 kg
40	42	177	128	40	23	33	80	105	100	131	34	37	1.4
50	50	181	132	44	23	43	87	120	100	131	34	37	1.5
65	66	189	140	73	23	46	107	140	100	131	34	37	1.8
80	79	199	150	84	23	46	122	150	100	131	34	37	2.6
100	101	209	160	94	23	52	152	175	100	131	34	37	2.8
125	125	255	195	125	24	56	178	210	100	132	41	39	5.2
150	148	267	207	136	24	56	208	240	100	132	41	39	5.8
200	198	303	234	165	31	60	257	290	140	149	58	48	8.5

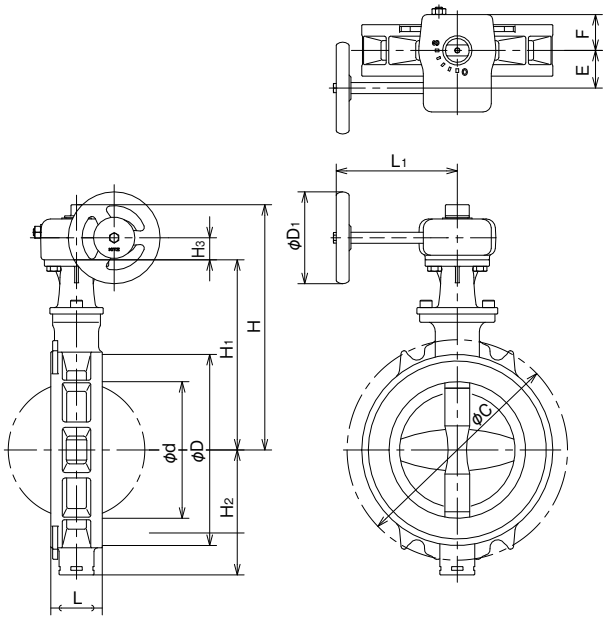

20K 仕様

■仕切弁　20DJUE

●仕様

種類	バタフライ弁
接続	ウエハ
取扱液	清水　0 ～ 120℃
最高使用圧力	2.0MPa
本体材料	FCD
材料 JIS 規格番号	JIS G 5502

（単位：mm）

呼称径	d	H	H_1	H_2	L	D	C	D_1	概算質量 kg
50	50	191	147	67	43	90	120	180	2.0
65	65	199	155	75	46	104	140	180	2.8
80	80	217	173	91	46	124	160	180	3.3
100	100	227	183	101	52	146	185	180	3.6
125	125	265	211	127	56	176	225	230	6.0
150	150	277	223	139	56	206	260	230	7.5

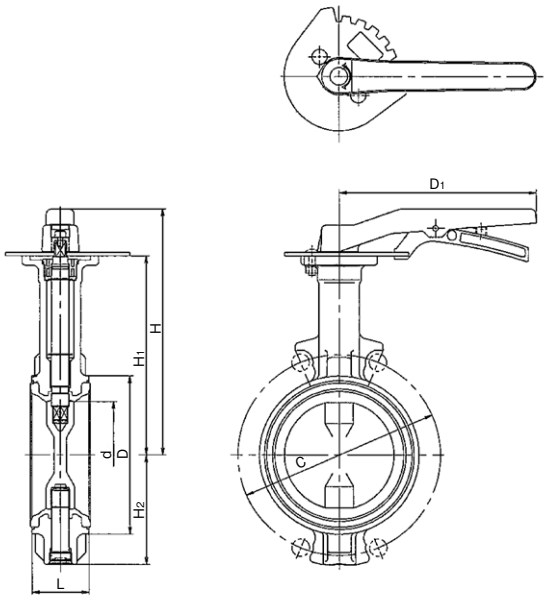

■仕切弁　G-20DJUE

●仕様

種類	バタフライ弁
接続	ウエハ
取扱液	清水　0 ～ 120℃
最高使用圧力	2.0MPa
本体材料	FCD
材料 JIS 規格番号	JIS G 5502

（単位：mm）

呼称径	d	H	H_1	H_2	H_3	L	D	C	D_1	L_1	E	F	概算質量 kg
50	50	194	147	67	19	43	90	120	80	122	29	28	2.3
65	65	202	155	75	19	46	104	140	80	122	29	28	3.1
80	80	236	173	91	24	46	124	160	110	135	36	40	4.0
100	100	246	183	101	24	52	146	185	110	135	36	40	4.6
125	125	274	211	127	24	56	176	225	110	150	36	40	7.1
150	150	286	223	139	24	56	206	260	110	150	36	40	8.1
200	197	325	248	169	32	60	257	305	170	180	51	63	15.0

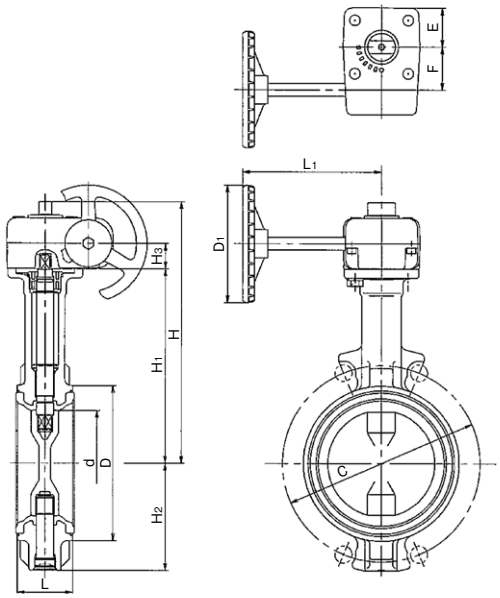

■仕切弁　20SLBO

●仕様

種類	外ねじ仕切弁
接続	JIS20K　R.F
取扱液	清水　0 ～ 120℃
最高使用圧力	2.75MPa
本体材料	FCD-S
材料 JIS 規格番号	JIS G 5502

（単位：mm）

呼称径	φD	H	L	t	φe	φf	n×φh	概算質量 kg
40	160	326	190	18	105	140	4×φ19	15.8
50	200	395	216	18	120	155	8×φ19	20.0
65	200	450	241	20	140	175	8×φ19	26.1
80	250	520	283	22	160	200	8×φ23	38.8
100	250	595	305	24	185	225	8×φ23	52.5
125	300	725	381	26	225	270	8×φ25	82.0
150	350	820	403	28	260	305	12×φ25	106.0
200	400	1070	419	30	305	350	12×φ25	174.0

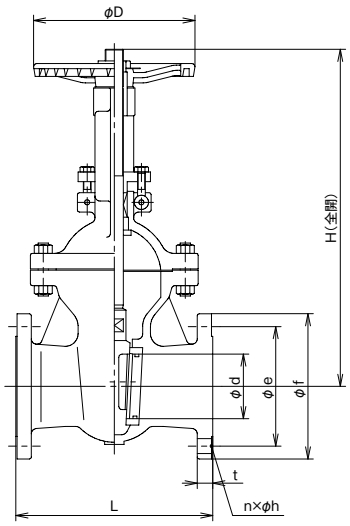

10K 仕様

■仕切弁　Z600

●仕様

種類	ボールバルブ
接続	Rc　1½
取扱液	清水　0 ～ 150℃
最高使用圧力	0.98MPa
本体材料	C3771BE
材料 JIS 規格番号	JIS H 3250

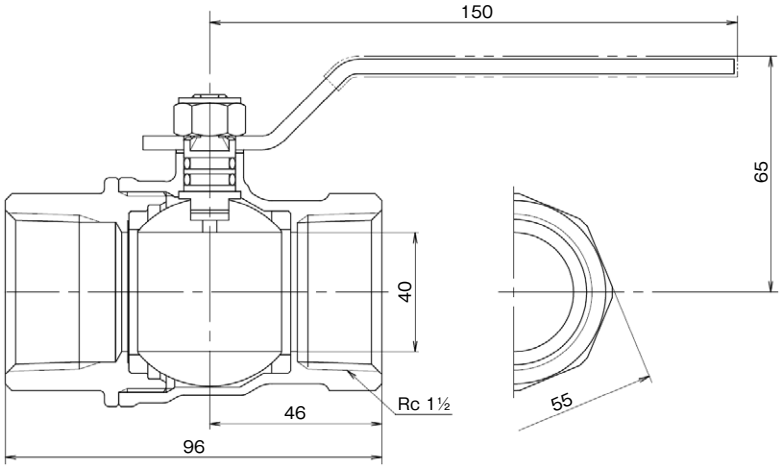

逆止弁

10K 仕様

■逆止弁　68WL-10

●仕様

種類	ウエハ
接続	ウエハ
取扱液	清水　0 ～ 80℃
最高使用圧力	1.37MPa
本体材料	FC200
材料 JIS 規格番号	JIS G 5501

（単位：mm）

呼称径	D	L	R	A	概算質量 kg
50	101	54	27	0	2.5
65	121	54	34	7	3.0
80	131	57	42	14	4.5
100	156	64	53	23	5.5
125	187	70	65	34	9.0
150	217	76	79	48	12.0
200	267	95	102	61	18.0

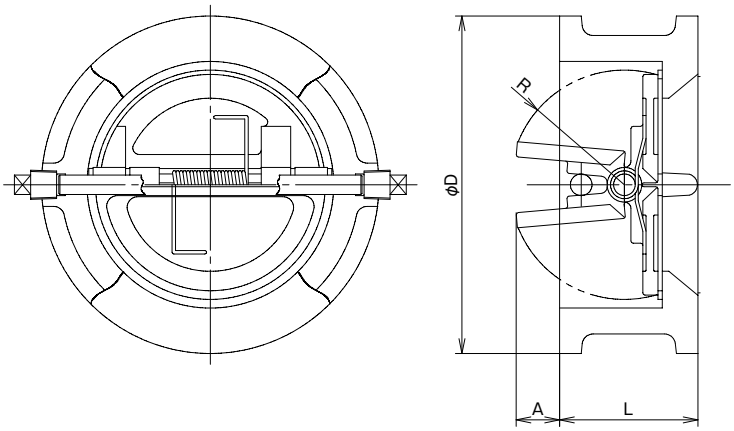

■逆止弁　68WL-B

●仕様

種類	ウエハ
接続	ウエハ
取扱液	清水　0 ～ 80℃
最高使用圧力	1.37MPa
本体材料	FC200
材料 JIS 規格番号	JIS G 5501

（単位：mm）

呼称径	D	L	L_1	R	A	概算質量 kg
50	101	54	130	27	5	3.0
65	121	54	140	34	12	3.5
80	131	57	145	42	20	5.5
100	156	64	155	53	25.5	6.5
125	187	70	175	65	35	11.0
150	217	76	190	79	48	14.5
200	267	95	215	102	61	22.0

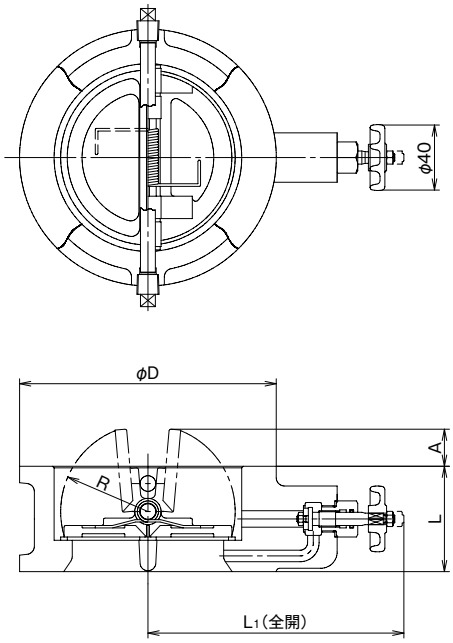

10K 仕様

■逆止弁　GP サイレント

●仕様（φ40～φ200）

種類	緩衝型逆止弁
接続	JIS10K　並形
取扱液	清水　0 ～ 80℃
最高使用圧力	1.37MPa
本体材料	FC200
材料 JIS 規格番号	JIS G 5501

φ40～φ65

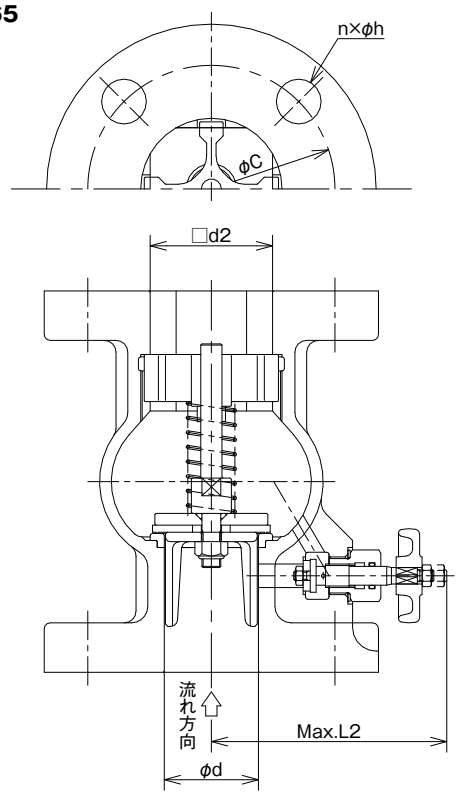

●寸法表（φ40～φ65）

（単位：mm）

呼称径	L	D	C	n	h	t	d2	L2	概算質量 kg
40	162	140	105	4	19	20	52	100	6.0
50	183	155	120	4	19	20	62	110	8.0
65	200	175	140	4	19	22	80	120	10.0

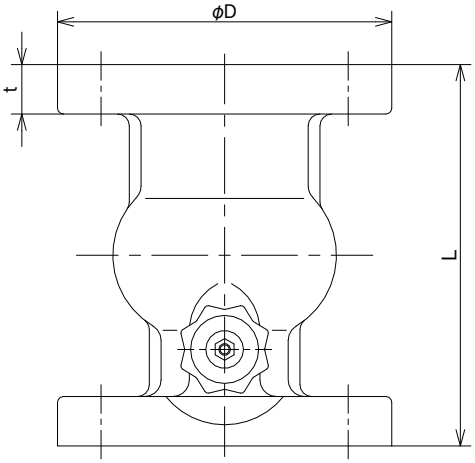

φ80～φ150

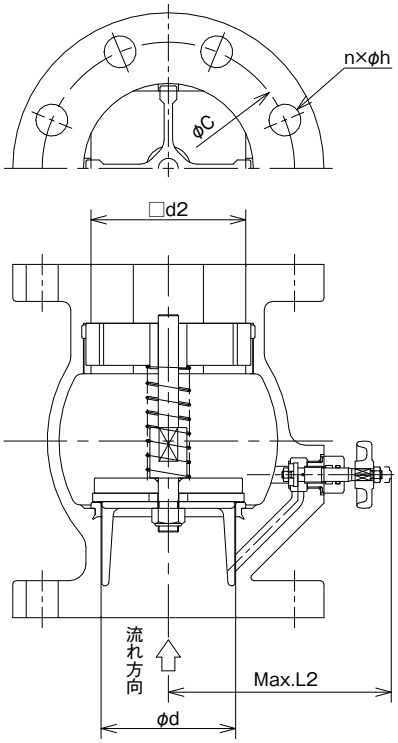

●寸法表（φ80～φ150）

（単位：mm）

呼称径	L	D	C	n	h	t	d2	L2	概算質量 kg
80	210	185	150	8	19	22	92	135	12.0
100	217	210	175	8	19	24	116	145	15.0
125	255	250	210	8	23	24	140	165	25.0
150	280	280	240	8	23	26	168	180	30.0

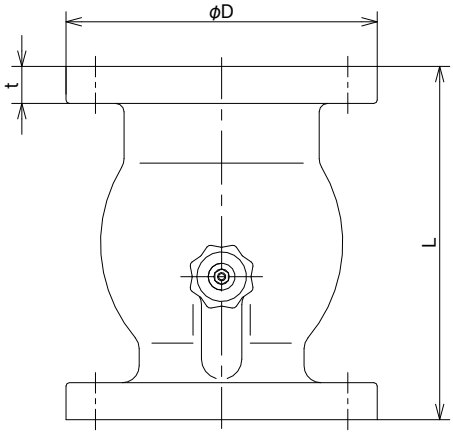

10K 仕様

■逆止弁　GP サイレント

φ200

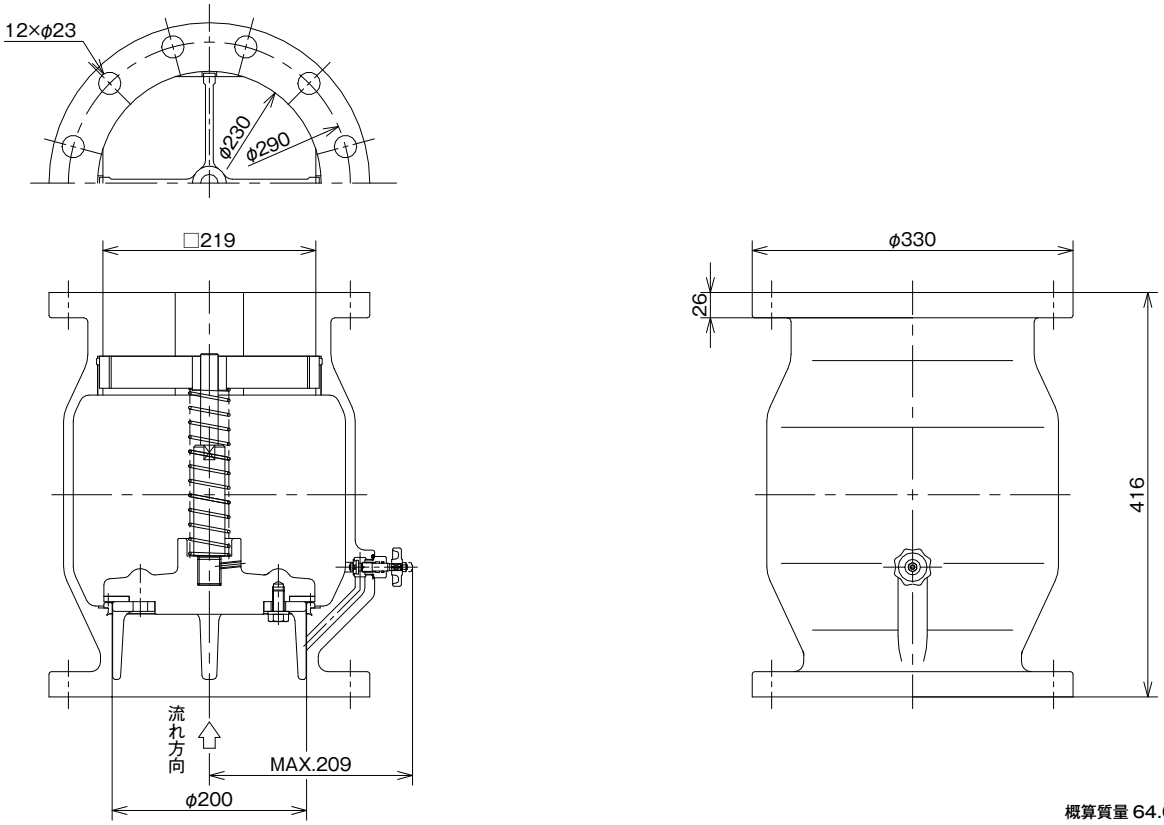

概算質量 64.0kg

■逆止弁　R

●仕様

種類	スイング逆止弁
接続	RC　1½
取扱液	清水　0 ～ 120℃
最高使用圧力	1.37MPa
本体材料	CAC406
材料 JIS 規格番号	JIS H 5120
概算重量	1.2kg

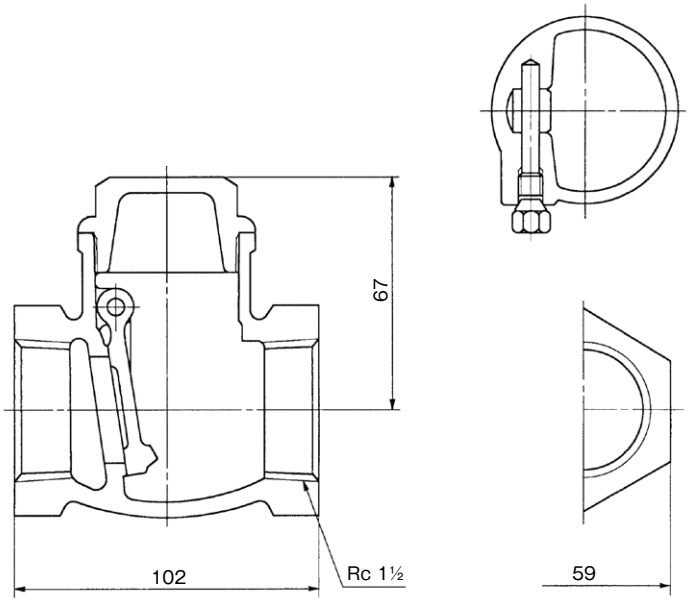

20K 仕様

■逆止弁　120Z

●仕様

種類	ウエハ
接続	ウエハ
取扱液	清水　0 ～ 80℃
最高使用圧力	2.8MPa
本体材料	FCD
材料 JIS 規格番号	JIS G 5502

（単位：mm）

呼称径	d1	d2	L	d	H	W	概算質量 kg
50	36	60	54	104	138	67	2.5
65	51	75	60	124	147	67	3.5
80	63	95	67	134	157	67	4.3
100	82	116	67	165	168	67	5.4
125	108	145	83	203	184	67	8.9
150	131	168	95	238	197	67	10.4
200	172	219	127	283	226	67	25.0

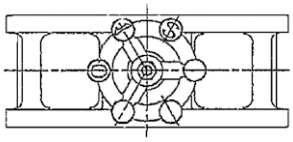

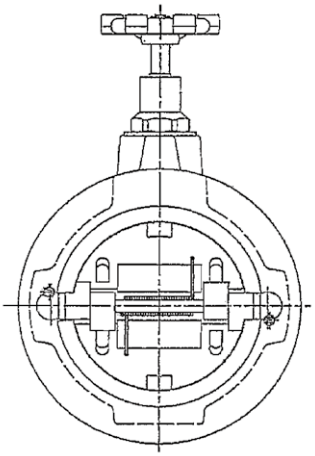

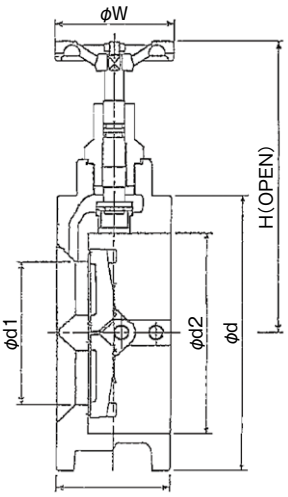

■逆止弁　SM-2

●仕様

種類	緩衝型逆止弁
接続	JIS20K　R.F
取扱液	清水　0 ～ 80℃
最高使用圧力	2.75MPa
本体材料	FCD-S
材料 JIS 規格番号	JIS G 5502

（単位：mm）

呼称径	E	H	L	t	φe	φf	φg	n×φh	概算質量 kg
40	113	180	290	18	105	140	85	4×φ19	20.0
50	123	187	310	18	120	155	100	8×φ19	23.0
65	125	192	325	20	140	175	120	8×φ19	27.0
80	130	217	360	22	160	200	135	8×φ23	42.0
100	150	247	455	24	185	225	160	8×φ23	70.0
125	162	360	505	26	225	270	195	8×φ25	113.0
150	188	380	560	28	260	305	230	12×φ25	142.0
200	210	430	650	30	305	350	275	12×φ25	207.0

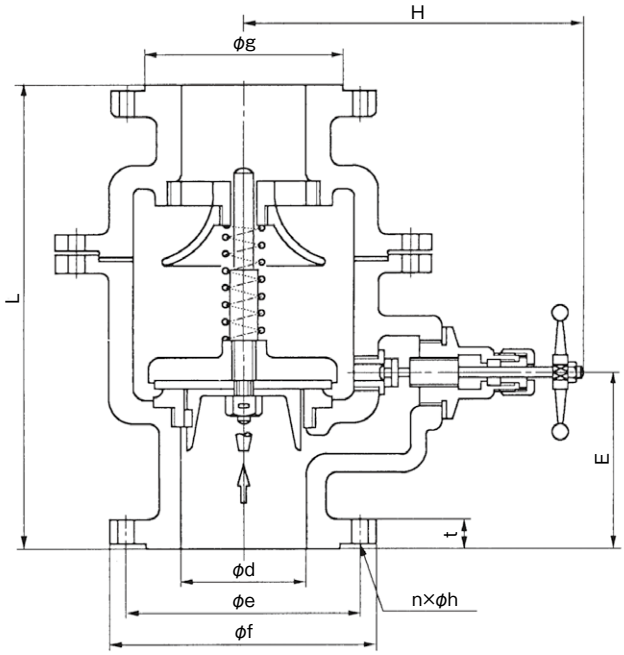

図は代表図です。口径によっては形状が異なる場合があります。

フランジ式フレキ

フランジ式フレキ

●仕様

（単位：mm）

型　式	認定番号	接　続	口　径	全　長
ZL-10	PK-016 号	JIS10K 並形	40	300
			50	300
			65	300
			80	300
			100	300
			125	400
			150	400
			200	400
			250	500
ZH-20	PK-017 号	JIS20K	40	300
			50	300
			65	300
			80	300
			100	300
			125	600
			150	600
			200	700

全長は標準長さを示します。
全長は上記以外の長さのものもあります。

構造　〈10KF〉

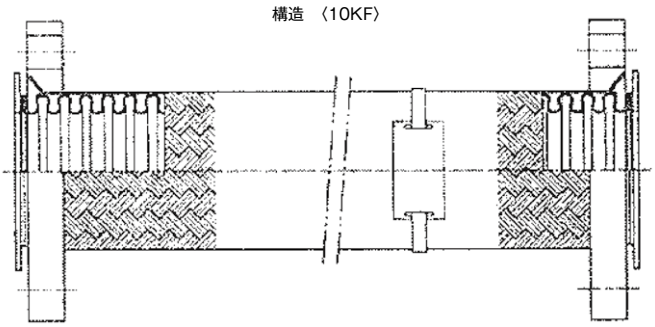

構造　〈20KF〉　32A～100A まで

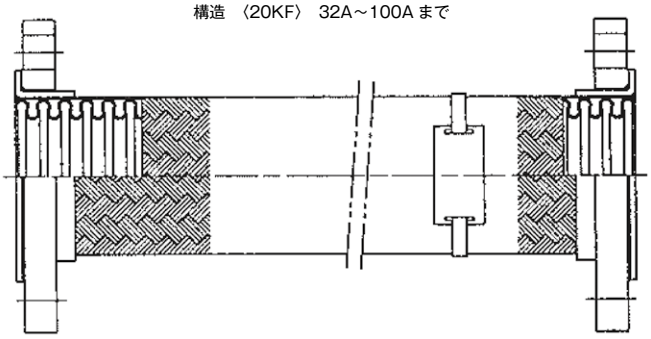

構造　〈20KF〉　125A～150A まで

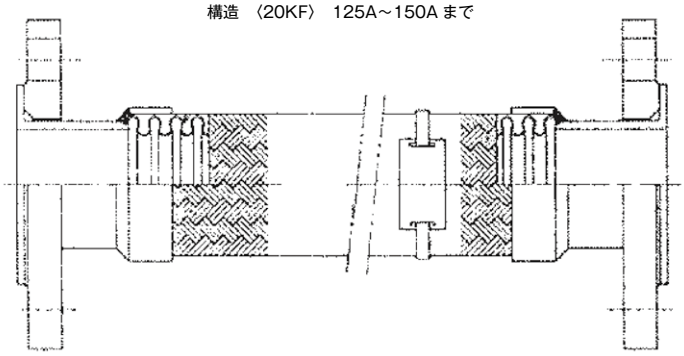

構造　〈20KF〉　200A

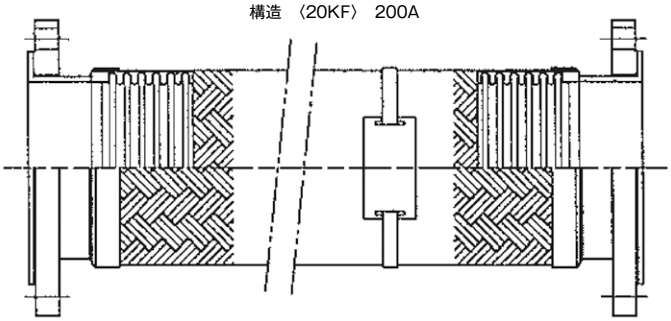

サクションカバー

SC-40~SC-100

■外形寸法図

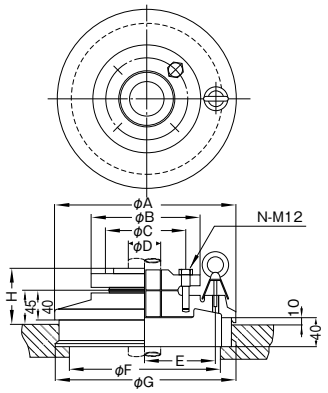

■寸法表

(単位:mm)

型　式	外　形　寸　法									概算質量 kg
	A	B	C	D	E	F	G	H	N	
SC-40	235	140	105	PT1½	90	200	235	71	4	13.0
SC-50	255	155	120	PT2	100	220	255	71	4	18.0
SC-65	280	175	140	PT2½	110	240	280	75	4	24.0
SC-80	295	185	150	PT3	118	255	295	75	8	34.0
SC-100	320	210	175	PT4	130	280	320	72	8	38.0

SC-125~SC-150

■外形寸法図

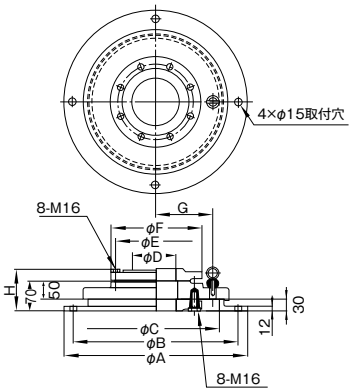

■寸法表

(単位:mm)

型　式	外　形　寸　法								概算質量 kg
	A	B	C	D	E	F	G	H	
SC-125	500	450	350	PT5	210	250	155	102	49.0
SC-150	550	500	400	PT6	240	280	170	106	60.0

SC-200

■外形寸法図

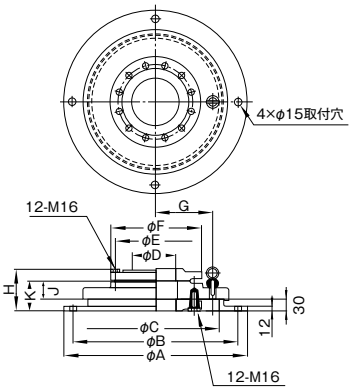

■寸法表

(単位:mm)

型　式	外　形　寸　法										概算質量 kg
	A	B	C	D	E	F	G	H	J	K	
SC-200	620	570	470	218	290	330	200	94	50	70	71.0

レバー付フート弁

φ40~80

■外形寸法図

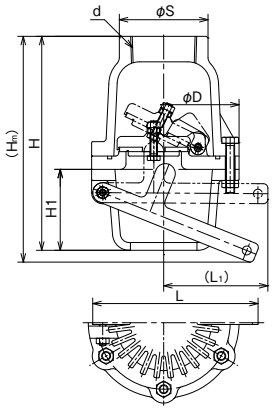

■寸法表

(単位:mm)

呼称径	d	φD	Hm	H	H1	L	L1	φS	概算質量 kg
40	Rc1½	122	185	175	61	136	91	71	0.9
50	Rc2	136	206	193	73	158	94	83	1.1
65	Rc2½	172	261	239.5	86	210	130	100	2.0
80	Rc3	194	289	273	100	210	120	115	2.6

φ100

■外形寸法図

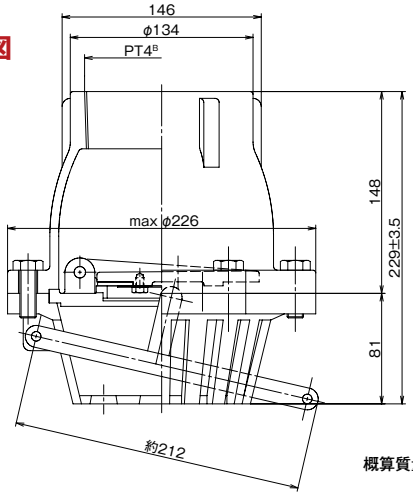

概算質量 11.0kg

φ125~200

■外形寸法図

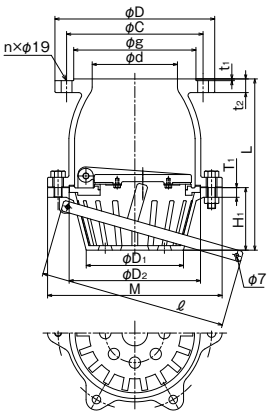

■寸法表

(単位:mm)

呼称径 d	L	φC	φD	φD1	φD2	H1	T1	ℓ	M	φg	n	t1	t2	概算質量 kg
125	270.5	210	252	146	196	96	15	292	268	188	8	3	22	20.0
150	301	240	281	171	231	110	17	328	307	215	8	3	24	24.0
200	416.5	290	330	225	300	150	18	400	370	258	12	2	22	43.0

φ250

■外形寸法図

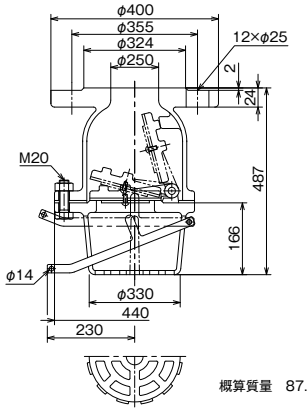

概算質量　87.0kg

KFT 型流量計

■特　長

①流量が直接読みとれる直読式です。
②接続は、ねじ込み又はフランジ式で容易に取り付けられます。
③据え付けスペースをとらず簡便な流量計としてポンプ用に最適です。
④タテ、ヨコ何れの配管でも使用できます。

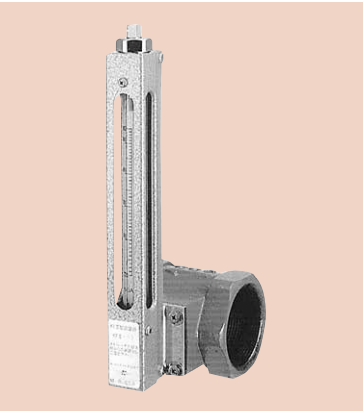

■据え付け図例

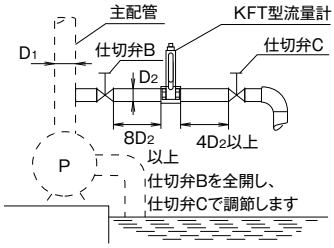

※流量計の前後には精度維持のため直管部を必要とします。
※セルブロック（目盛指示部）は鉛直に取付けてください。
※テスト配管は、長くなると水が流れにくくなります。その場合、損失水頭は10m（0.098MPa）以下になるように配管してください。

■仕様表

型　式	呼称径 A	測定範囲 L/min	1目盛り L/min	面間寸法 L mm	配管内径 mm
KFT-25	25	35~180	5	70	27.6
KFT-32	32	80~420	10	74	35.7
KFT-40L	40	150~600	20	85	41.6
KFT-50	50	220~1100	20	90	52.9
KFT2-65S	65	400~1900	50	120	67.9
KFT2-65	65	450~2200	50	120	67.9
KFT2-65L	65	550~2600	50	120	67.9
KFT2-80	80	700~3300	100	120	80.7
KFT2-80L	80	1000~3600	100	120	80.7
KFT2-100	100	1200~6000	200	160	105.3

※精度±3%（最大流量時）　※最高使用圧力2.5MPa

■外形寸法図

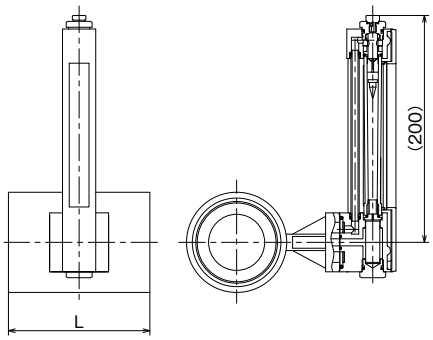

※面間寸法は仕様一覧表に明示

KPⅢ型呼水槽

■標準仕様

型　式	KPⅢ-50-SX KPⅢ-50-NXH	板　厚	2.3mm
有効水量	50L	塗　装	内外面…マンセル7.5R4/14
材　質	SPCC-SD	外部警報	フロート式減水警報

■特殊仕様

・ステンレス製呼水槽
・呼水槽容量変更（100L）
・呼水槽満減水（フロート式/電極式3P）
・呼水槽減水（電極式2P）

■標準付属品

・ボールタップ
・減水警報フロートスイッチ
・オーバーフロー口

■外形寸法図

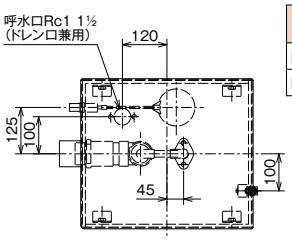

■寸法表

型　式	有効水量 L	A mm	概算質量 kg
KPⅢ-50-SX	50	320	22.0
KPⅢ-50-NXH	50	370	22.0

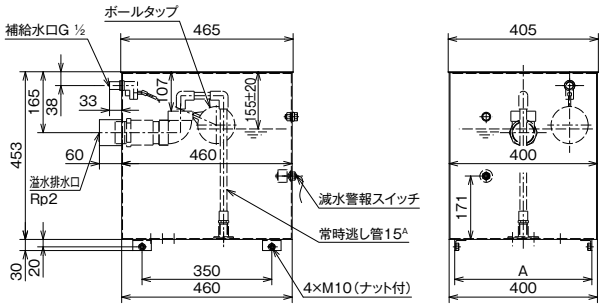

呼水槽

KPⅣ型呼水槽

■標準仕様

型　式	KPⅣ-50 KPⅣ-100	板　厚	2.3mm
有効水量	50L·100L	塗　装	内外面…マンセル7.5R4/14
材　質	SPCC-SD	外部警報	フロート式減水警報

■特殊仕様

・ステンレス製呼水槽
・呼水槽容量変更（150L・200L）
・呼水槽満減水（フロート式/電極式3P）
・呼水槽減水（電極式2P）

■標準付属品

・ボールタップ
・減水警報フロートスイッチ
・オーバーフロー口
・呼水口
・ドレン口

■外形寸法図

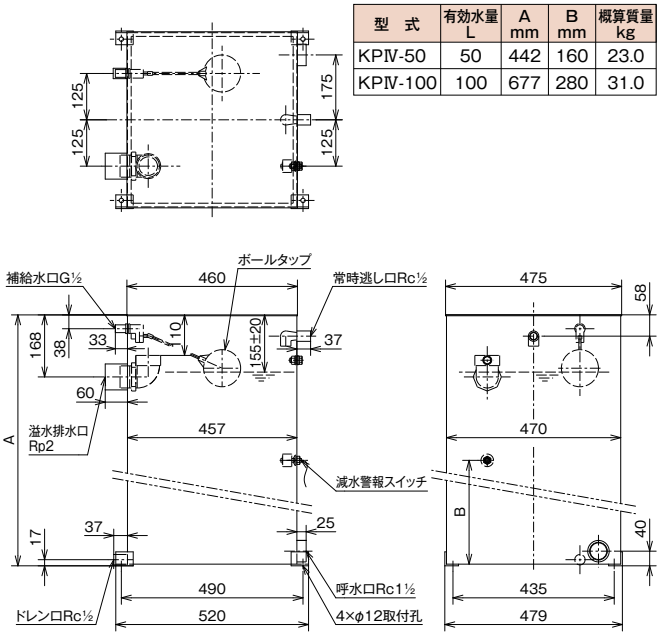

■寸法表

型　式	有効水量 L	A mm	B mm	概算質量 kg
KPⅣ-50	50	442	160	23.0
KPⅣ-100	100	677	280	31.0

KPV型呼水槽

■標準仕様

型　式	KPV-50-A KPV-50-B	板　厚	2.3mm
有効水量	50L	塗　装	内外面…マンセル7.5R4/14
材　質	SPCC-SD	外部警報	フロート式減水警報

■特殊仕様

・ステンレス製呼水槽
・呼水槽容量変更（100L）
・呼水槽満減水（フロート式/電極式3P）
・呼水槽減水（電極式2P）

■標準付属品

・ボールタップ
・減水警報フロートスイッチ
・オーバーフロー口

■外形寸法図

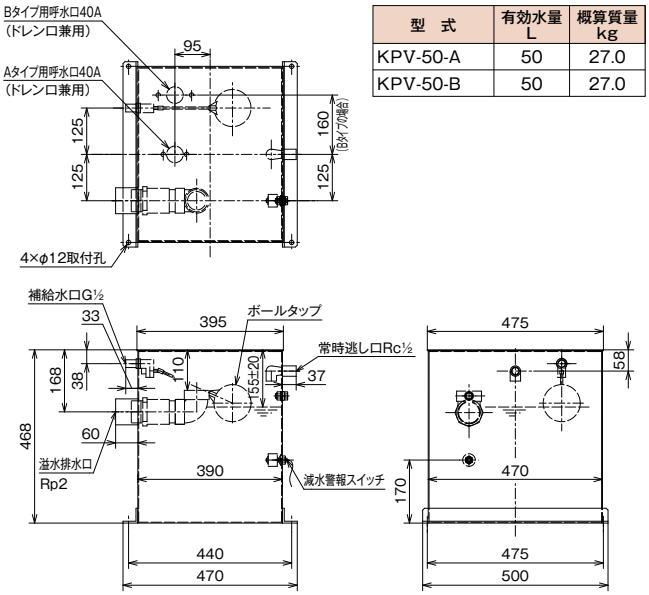

■寸法表

型　式	有効水量 L	概算質量 kg
KPV-50-A	50	27.0
KPV-50-B	50	27.0

スプリンクラー用 PC 型圧力チャンバ

用途：起動用水圧開閉装置
種別：第 2 種圧力容器
外面塗装色：マンセル 7.5R4/14

■外形寸法図

PC-10

内容積：100L
最高使用圧力：1.18MPa
設置後質量：最大約159kg
概算質量：60kg

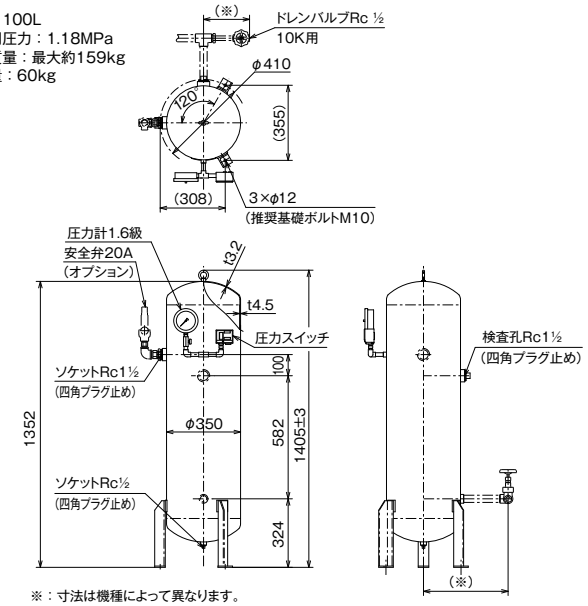

※：寸法は機種によって異なります。

PC-15

内容積：100L
最高使用圧力：1.47MPa
設置後質量：最大約 164kg
概算質量：69kg

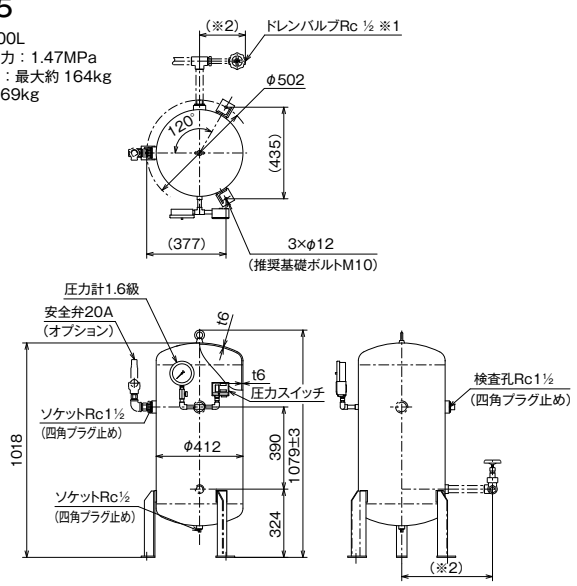

※1：JIS10Kバルブの場合は最高使用圧力は1.37MPaとなります。
JIS20Kバルブの場合は最高使用圧力は1.67MPaとなります。
※2：寸法は機種によって異なります。

PC5-10K

内容積：50L
最高使用圧力：1.65MPa※1
設置後質量：最大約 76kg
概算質量：30kg

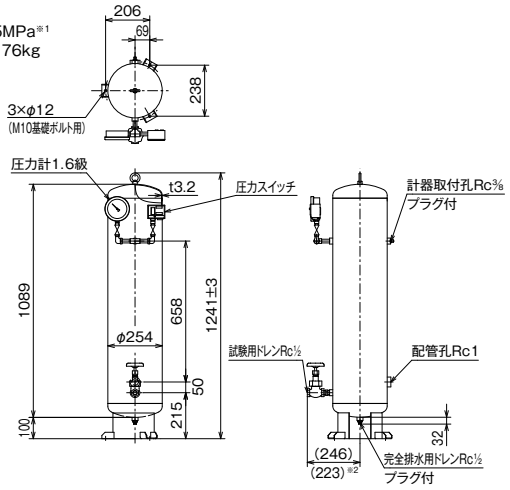

※1：JIS10Kバルブの場合は最高使用圧力は1.37MPaとなります。
JIS20Kバルブの場合は最高使用圧力は1.65MPaとなります。
※2：JIS10Kバルブの場合。

PC5-20K

内容積：50L
最高使用圧力：2.30MPa
設置後質量：最大約 89kg
概算質量：40kg

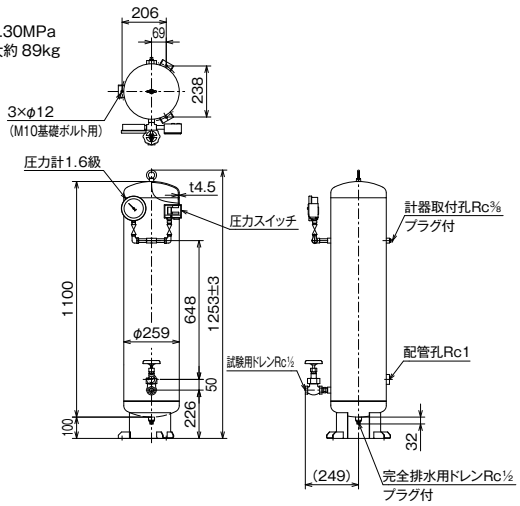

●概算質量は乾燥質量です。実使用時の質量は設置後質量をご参照ください。

常時逃し装置オリフィス

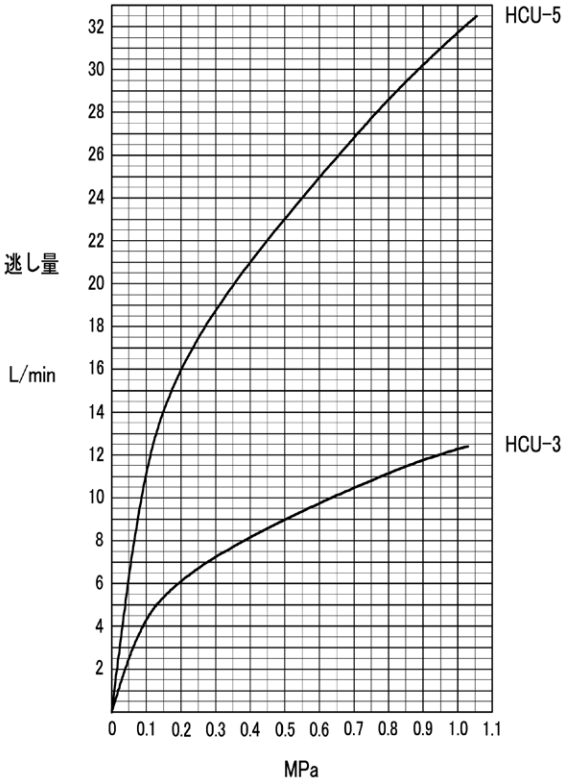

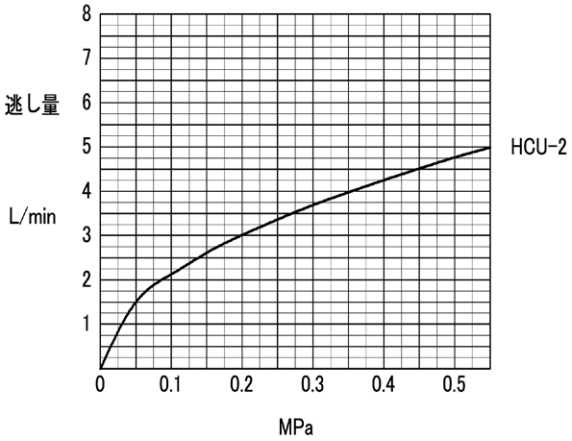

圧力計・連成計

	機　種	大きさ	接続部	精度
圧力計	AT3/8×φ75	φ75	G3/8	1.6 級
	AT3/8×φ100	φ100		
連成計	AT3/8×φ75	φ75		
	AT3/8×φ100	φ100		

●φ75

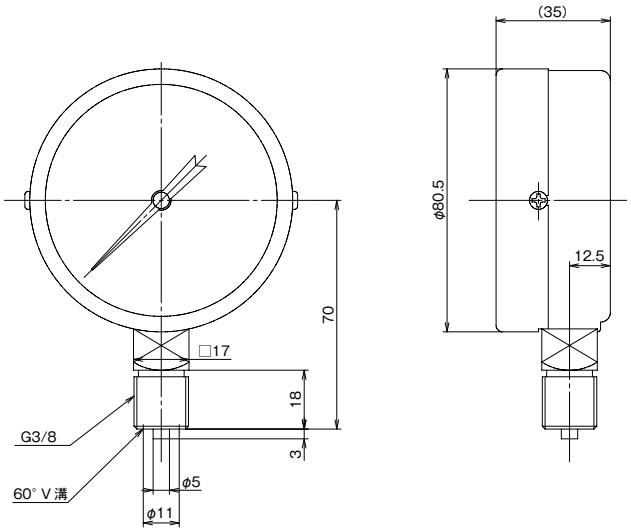

●φ100

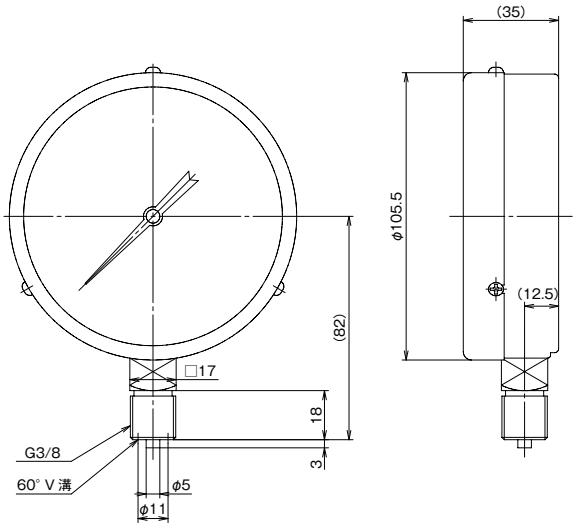

別記様式第２　①

屋内消火栓設備試験結果報告書

試験実施日　＊＊　年＊＊月＊＊日

試験実施者　＊＊＊＊＊

住　所　＊＊＊＊＊

氏　名　＊＊＊＊＊　印

用　途	（　4　）項　スーパーマーケット	構　造	(A)　B　C
延べ面積	＊＊＊　m²	階　数	地上　3　階　地階　1　階

試験項目				種別・容量等の内容	結果
外観試験	水源		水源の種類・構造	—	良
			水量	6.0 m³（縦1.5m横 2 m有効深さ 2 m）	良
			吸水障害防止措置	(有)・無	良
			給水装置	―――	良
			耐震措置	(有)・無	良
	加圧送水装置	設置場所		地下 1F　消火ポンプ室	良
		ポンプを用いるもの	ポンプの仕様	製造者名　テラル（株） 定格吐出量 140～300 ℓ/min 定格全揚程 79.8～65.4 m 型式 NKP-KB-NXF50×50-3-65.5-e 製造番号 ＊＊＊＊＊	
			電動機の仕様	製造者名　東芝 種別　三相かご　型電動機 定格電圧 200 V 型式 IKKH3-FCKLA21E 定格電流 20.2 A 製造番号 ＊＊＊＊ 出力 5.5kW kW	
			ポンプ・電動機	設置状況	―――	良
				接地工事	D　種接地	良
				配線	―――	良
				潤滑油	―――	良
			水温上昇防止のための逃し装置	配管・バルブ類	管の呼び　15　A	良
				オリフィス等	流過口径　3　mm	良

屋内消火栓消火設備　②

試験項目						種別・容量等の内容	結果
外観試験	加圧送水装置	ポンプを用いるもの	水温上昇防止のための逃し装置		ブースターポンプに設ける逃し配管・逃し装置	逃し配管の高さ　m 逃し装置の設定圧力　MPa	
			性能試験装置の配管・バルブ類			――	良
			呼水装置		材質	鋼板製・合成樹脂製	良
					水量	50　ℓ	良
					溢水用排水管	管の呼び　50　A	良
					呼水管	管の呼び　40　A	良
					補給水管	管の呼び　15　A	良
					減水警報装置	フロートスイッチ・電極	良
			制御装置		設置場所	地下1F　消火ポンプ室	良
					制御盤	――	良
					予備品等	――	良
					接地工事	D　種接地	良
			圧力計・連成計		設置位置	――	良
					性能	1.6　級	良
			起動装置	直接操作部	設置場所等	地下1F　消火ポンプ室	良
					表示	――	良
				遠隔操作部	設置場所等	――	良
					構造	――	良
					表示	――	良
				遠隔自動起動装置（易操作性1号・2号・広範囲型2号消火栓）		――	
				起動用水圧開閉装置	起動用圧力タンク	第2種圧力容器・高圧ガス圧力容器	
					タンクの容量	ℓ	
					配管・バルブ類	管の呼び　A	
			高架水槽を用いるもの		構造		
					内容積・落差	m^3　m	
					配管・バルブ類	――	
					水位計	――	
			圧力水槽を用いるもの		種類・構造	第2種圧力容器・高圧ガス圧力容器	
					内容積・有効圧力	m^3　MPa	

屋内消火栓消火設備　③

試験項目				種別・容量等の内容	結果
外観試験	加圧送水装置	圧力水槽を用いるもの	自動加圧装置	有・無	
			配管・バルブ類	―――	
			水位計・圧力計	―――	
		耐震措置		有・無	良
	配管・バルブ類	設置状況		―――	良
		機器	配管	―――	良
			バルブ類	―――	良
			吸水管	―――	良
			フート弁	―――	良
		耐震措置		有・無	良
	電源	常用電源		200 V	良
		非常電源の種類		専用受電・自家発電・蓄電池・燃料電池	良
	消火栓等	消火栓	消火栓の設置個数	階 B1 1 2 3 PH	―
				1号消火栓 2 2 2 2 1	―
				2号消火栓	―
			設置場所	―――	良
			周囲の状況・操作性	―――	良
			開閉弁設置高さ	床面からの高さ 1.3 m	良
			ホース接続口	1号消火栓・易操作性1号消火栓・2号消火栓・広範囲型2号消火栓	良
			消火栓開閉弁	手動式・自動式	良
		屋内消火栓箱	周囲の状況	―――	良
			設置状況	―――	良
			材質等	―――	良
			表示灯	―――	良
			表示	―――	良
		ホース・ノズル	ホース（結合金具を含む。）	1号消火栓・易操作性1号消火栓・2号消火栓・広範囲型2号消火栓	良
			ノズル	1号消火栓・易操作性1号消火栓・2号消火栓・広範囲型2号消火栓	良
			結合状態	―――	良

屋内消火栓消火設備　④

試験項目						種別・容量等の内容	結果
外観試験	消火栓等	ホース・ノズル		収納状態		ホースリール式・折畳等収納式・その他	良
		降下装置		設置高さ		m	
				表示灯		―――	
	減圧措置					減圧補助水槽・別配管系統・減圧弁	
機能試験	加圧送水装置試験	ポンプを用いるもの	呼水装置作動試験	減水警報装置作動状況		底面からの高さ　17　cm	良
				自動給水装置作動状況		―――	良
				呼水槽からの水の補給状況		―――	良
			制御装置試験	起動・停止操作時の状況等		―――	良
				電源切替時の運転状況		―――	良
			起動装置試験・ポンプ始動表示試験	ポンプの起動状況等		―――	良
				始動表示の点灯状況		表示灯式　・　点滅式	良
				起動用水圧開閉装置の作動圧力		設定圧力　MPa 作動圧力　MPa	
			ポンプ試験	運転状況		―――	良
				※締切り運転時の状況	締切揚程	＊＊＊　m	良
					電圧	＊＊＊　V	良
					電流	＊＊＊　A	良
				※定格負荷運転時の状況	定格揚程	＊＊＊　m	良
					電圧	＊＊＊　V	良
					電流	＊＊＊　A	良
			※水温上昇防止装置試験			逃し水量　ℓ/min	
			※ポンプ性能試験装置試験			表示値の差　ℓ	
		高架水槽を用いるもの	作動試験	給水装置作動状況		―――	
			静水圧測定			最下位　m　最上位　m	
		圧力水槽を用いるもの	作動試験	給水装置作動状況		―――	
				自動加圧装置作動状況		―――	
			静水圧測定			最下位　MPa　最上位　MPa	
	配管耐圧試験					試験圧力　＊　MPa	良
	※降下装置試験					―――	
総合試験	放水試験	―――		消火栓番号	放水圧力	放水量	―
		同時放水試験			＊＊＊　MPa	＊＊＊　ℓ/min	良
					＊＊＊　MPa	＊＊＊　ℓ/min	良
		個別			＊＊＊　MPa	＊＊＊　ℓ/min	良

屋内消火栓消火設備　⑤

試験項目			種別・容量等の内容	結果
総合試験	※操作性試験（易操作性１号・２号・広範囲型２号消火栓）		ホースリール式・折畳等収納式	
	非常電源切替装置	自家発電設備	―――	良
		蓄電池設備	―――	
		燃料電池設備	―――	
備考	防火対象物：住所及び会社名又は建物の名称等を記録 加圧送水装置認定番号：ハンドブックおよび外形寸法図に記載しています。			

備考１　この用紙の大きさは、日本工業規格Ａ４とすること。
２　選択肢のある欄は、該当する事項を○印で囲むこと。
３　Ａは主要構造部を耐火構造とし内装制限したもの、Ｂは主要構造部を耐火構造としたもの又は準耐火建築物で内装制限したもの及びＣはＡ及びＢ以外のものをいう。
４　１号消火栓は「屋内消火栓設備の屋内消火栓等の基準」（平成25年消防庁告示第２号。以下「屋内消火栓等基準告示」という。）第２第１号⑴の規定に適合するもの、易操作性１号消火栓は同号⑵の規定に適合するもの、２号消火栓は同号⑶の規定に適合するもの及び広範囲型２号消火栓は同号⑷の規定に適合するものをいう。
５　※印の試験は、「加圧送水装置の基準」（平成９年消防庁告示第８号）又は屋内消火栓等基準告示に適合している旨の表示が付されているものにあっては、省略することができる。
６　結果の欄には、良否を記入すること。
７　非常電源及び配線についての試験結果報告書を添付すること。
８　総合操作盤が設けられているものにあっては、総合操作盤についての試験結果報告書を添付すること。

TERAL

テラル株式会社

www.teral.net

本　　社	広島県福山市御幸町森脇230	〒720-0003	TEL.084-955-1111	FAX.084-955-5777
東北支店				
仙台営業所	仙台市宮城野区銀杏町39-25	〒983-0047	TEL.022-232-0115	FAX.022-238-9248
札幌営業所	札幌市中央区北11条西23丁目1-3	〒060-0011	TEL.011-644-2501	FAX.011-631-8998
北東北営業所	盛岡市津志田南2丁目12-27	〒020-0839	TEL.019-601-8818	FAX.019-601-8819
郡山営業所	郡山市島1丁目13-9	〒963-8034	TEL.024-922-5122	FAX.024-922-4226
北関東支店				
大宮営業所	さいたま市見沼区大和田町2-1018-2	〒337-0053	TEL.048-681-7822	FAX.048-681-7082
新潟営業所	新潟市中央区山二ツ5丁目6-21	〒950-0922	TEL.025-287-5032	FAX.025-287-3719
長岡営業所	長岡市宮関3丁目1-21	〒940-2021	TEL.0258-29-1725	FAX.0258-29-2369
水戸営業所	水戸市白梅4丁目2-16	〒310-0804	TEL.029-224-8904	FAX.029-231-4044
土浦営業所	牛久市ひたち野西四丁目22-3 オーシャンパドラー フロアC	〒300-1206	TEL.029-870-2760	FAX.029-870-2761
宇都宮営業所	宇都宮市鶴田町3333番地18	〒320-0851	TEL.028-346-3400	FAX.028-346-9432
前橋営業所	前橋市元総社町84-3	〒371-0846	TEL.027-253-0262	FAX.027-253-0278
長野営業所	長野市大字南堀401番地の1 豊和ビル三	〒381-0016	TEL.026-243-2860	FAX.026-243-2861
東京支店				
城東営業所	東京都文京区後楽2丁目3-27 テラル後楽ビル	〒112-0004	TEL.03-3818-7769	FAX.03-3818-6763
城西第1･第2営業所	東京都文京区後楽2丁目3-27 テラル後楽ビル	〒112-0004	TEL.03-3818-6752	FAX.03-3818-6763
アクアシステム関東営業所	東京都文京区後楽2丁目3-27 テラル後楽ビル	〒112-0004	TEL.03-5684-0238	FAX.03-5684-0218
東京開発グループ	東京都文京区後楽2丁目3-27 テラル後楽ビル	〒112-0004	TEL.03-3818-6846	FAX.03-3818-6763
立川営業所	立川市幸町3丁目32-9	〒190-0002	TEL.042-536-2714	FAX.042-538-7080
千葉営業所	千葉市中央区今井町1493-4	〒260-0815	TEL.043-264-5252	FAX.043-226-7353
横浜営業所	横浜市神奈川区新浦島町1丁目1-25(テクノウェイブ100 10F)	〒221-0031	TEL.045-450-5351	FAX.045-450-5352
東京支社				
営業企画室	東京都文京区後楽2丁目3-27 テラル後楽ビル	〒112-0004	TEL.03-3818-7700	FAX.03-3818-6790
東京産業システム1課	東京都文京区後楽2丁目3-27 テラル後楽ビル	〒112-0004	TEL.03-3818-8101	FAX.03-3818-6798
東京産業システム2課	東京都文京区後楽2丁目3-27 テラル後楽ビル	〒112-0004	TEL.03-5805-1311	FAX.03-3818-6798
東京環境システム1課	東京都文京区後楽2丁目3-27 テラル後楽ビル	〒112-0004	TEL.03-3818-7800	FAX.03-3818-5031
東京環境システム2課	東京都文京区後楽2丁目3-27 テラル後楽ビル	〒112-0004	TEL.03-3818-7766	FAX.03-3818-5031
東京環境システム3課	東京都文京区後楽2丁目3-27 テラル後楽ビル	〒112-0004	TEL.03-3818-7800	FAX.03-3818-5031
東京施工管理1課･2課	東京都文京区後楽2丁目3-27 テラル後楽ビル	〒112-0004	TEL.03-3818-7764	FAX.03-3818-6437
市場開発課	東京都文京区後楽2丁目3-27 テラル後楽ビル	〒112-0004	TEL.03-3818-6846	FAX.03-3818-5031
ソリューション技術1課	東京都文京区後楽2丁目3-27 テラル後楽ビル	〒112-0004	TEL.03-6891-7800	FAX.03-3818-5031
ソリューション技術2課	東京都文京区後楽2丁目3-27 テラル後楽ビル	〒112-0004	TEL.03-6891-7800	FAX.03-3818-5031
ソリューション技術3課	東京都文京区後楽2丁目3-27 テラル後楽ビル	〒112-0004	TEL.03-6891-7800	FAX.03-3818-5031
北陸支店				
金沢営業所	金沢市松島2丁目18	〒920-0364	TEL.076-240-0350	FAX.076-240-0357
富山営業所	富山市田中町2丁目10-24	〒930-0985	TEL.076-433-2151	FAX.076-432-8234
福井営業所	福井市問屋町3丁目501番地(ウィング八田101号)	〒918-8231	TEL.0776-28-5361	FAX.0776-28-5362
中部支店				
名古屋営業所	名古屋市中区伊勢山1-1-19(名古屋急送ビル 6F)	〒460-0026	TEL.052-339-0871	FAX.052-339-0895
名古屋環境システム課	名古屋市中区伊勢山1-1-19(名古屋急送ビル 6F)	〒460-0026	TEL.052-339-0875	FAX.052-339-0895
名古屋産業システム課	名古屋市中区伊勢山1-1-19(名古屋急送ビル 6F)	〒460-0026	TEL.052-339-0891	FAX.052-339-0895
ソリューション技術名古屋G	名古屋市中区伊勢山1-1-19(名古屋急送ビル 6F)	〒460-0026	TEL.052-380-7544	FAX.052-339-0895
アクアシステム中部営業所	名古屋市中区伊勢山1-1-19(名古屋急送ビル 6F)	〒460-0026	TEL.052-332-6510	FAX.052-332-6513
静岡営業所	静岡市駿河区豊田3丁目2-15	〒422-8027	TEL.054-285-3201	FAX.054-284-1831
沼津営業所	沼津市若葉町3-10	〒410-0059	TEL.055-923-1377	FAX.055-923-3449
浜松営業所	浜松市東区丸塚町132-1	〒435-0046	TEL.053-463-1701	FAX.053-464-1818
岐阜営業所	岐阜市六条南3丁目7-11	〒500-8358	TEL.058-271-6651	FAX.058-274-7379
大阪支店				
大阪第1･第2営業所	大阪市西区靭本町1丁目11-7(信濃橋三井ビル3F)	〒550-0004	TEL.06-7711-8882	FAX.06-7711-5554
近畿アクアシステム課	大阪市西区靭本町1丁目11-7(信濃橋三井ビル3F)	〒550-0004	TEL.06-7711-8883	FAX.06-7711-5554
大阪開発グループ	大阪市西区靭本町1丁目11-7(信濃橋三井ビル3F)	〒550-0004	TEL.06-7711-8887	FAX.06-7711-5554
大阪環境システム課	大阪市西区靭本町1丁目11-7(信濃橋三井ビル3F)	〒550-0004	TEL.06-7711-8885	FAX.06-7711-5554
大阪施工管理課	大阪市西区靭本町1丁目11-7(信濃橋三井ビル3F)	〒550-0004	TEL.06-7711-8885	FAX.06-7711-5554
大阪産業システム課	大阪市西区靭本町1丁目11-7(信濃橋三井ビル3F)	〒550-0004	TEL.06-7711-8884	FAX.06-7711-5554
ソリューション技術大阪G	大阪市西区靭本町1丁目11-7(信濃橋三井ビル3F)	〒550-0004	TEL.06-7711-8886	FAX.06-7711-5554
南大阪営業所	堺市北区百舌鳥梅町3丁47-1(グレース中百舌鳥トキワ2A号室)	〒591-8032	TEL.072-253-4391	FAX.072-253-6966
滋賀営業所	守山市守山2丁目16-38-103	〒524-0022	TEL.077-583-3666	FAX.077-583-3685
京都営業所	京都市伏見区竹田中川原町359番地(TMKビル 1F)	〒612-8412	TEL.075-647-1550	FAX.075-647-1537
神戸営業所	神戸市中央区多聞通2丁目4-4(ブックローン神戸ビル 7F)	〒650-0015	TEL.078-382-1991	FAX.078-382-1993
姫路営業所	姫路市飾磨区三宅1-192番地 305号	〒672-8048	TEL.079-281-5511	FAX.079-281-1487
中国支店				
広島営業所	広島市西区三篠町3-12-21(第2ベルビィ三篠 1F)	〒733-0003	TEL.082-537-0660	FAX.082-537-0678
福山営業所	福山市御幸町森脇337-2	〒720-0003	TEL.084-961-0222	FAX.084-961-0211
米子営業所	米子市上福原5丁目1-50	〒683-0004	TEL.0859-32-2970	FAX.0859-32-2971
岡山営業所	岡山市北区上中野2丁目24-14	〒700-0972	TEL.086-241-4221	FAX.086-241-4230
四国支店				
高松営業所	高松市東ハゼ町4-5	〒761-8054	TEL.087-867-4040	FAX.087-867-4042
松山営業所	松山市朝生田町2丁目1-33	〒790-0952	TEL.089-935-4335	FAX.089-935-4331
九州支店				
福岡第1･第2営業所	福岡市博多区山王1丁目6-3	〒812-0015	TEL.092-474-7161	FAX.092-474-7167
北九州営業所	北九州市小倉北区中井5丁目11-13	〒803-0836	TEL.093-571-5731	FAX.093-591-0192
久留米営業所	久留米市山川追分1丁目4-24	〒839-0814	TEL.0942-88-5825	FAX.0942-88-5823
大分営業所	大分市仲西町1丁目10-15	〒870-0135	TEL.097-551-1857	FAX.097-552-0589
熊本営業所	熊本市東区上南部2丁目7番12号	〒861-8010	TEL.096-380-8388	FAX.096-380-1795
長崎営業所	長崎市大橋町7-5(横山ビル 1F)	〒852-8134	TEL.095-848-2221	FAX.095-848-5137
宮崎営業所	宮崎市大字芳士870	〒880-0123	TEL.0985-39-1577	FAX.0985-39-1089
鹿児島営業所	鹿児島市荒田2丁目59-11	〒890-0054	TEL.099-253-4321	FAX.099-253-4325
沖縄営業所	那覇市壷川2-1-5	〒900-0025	TEL.098-851-9591	FAX.098-851-9593

●駐在所　徳島、高知、山口

技術の相談窓口	テラル株式会社　テラル技術相談センター　TEL：フリーダイヤル **0120-665720** 受付時間：平日9時～12時、13時～17時（土、日、祝日並びに弊社規定の休日は除く）

安全に関するご注意

- ●ご使用前に「取扱説明書」をよくお読みのうえ、正しくお使いください。
- ●電気工事はお買い上げの販売店または専門業者にご相談ください。
  配線などの据付け工事に不備があると感電や火災の原因になることがあります。
- ●決められた製品仕様以外でのご使用はしないでください。感電・火災・故障の原因になります。

本カタログの内容についての問い合わせは、お近くの販売店、もしくは当社におたずねください。
本カタログの記載内容は、2021年02月現在のものです。なお、製品改良等のため、お断り無しに仕様を変更することがありますのでご了承ください。

Yes, We use RecyclePaper.　再生紙を使用しています。

CAT6-P-NKP-39-A